siena GARDEN

Istruzioni di montaggio
Assembly instructions

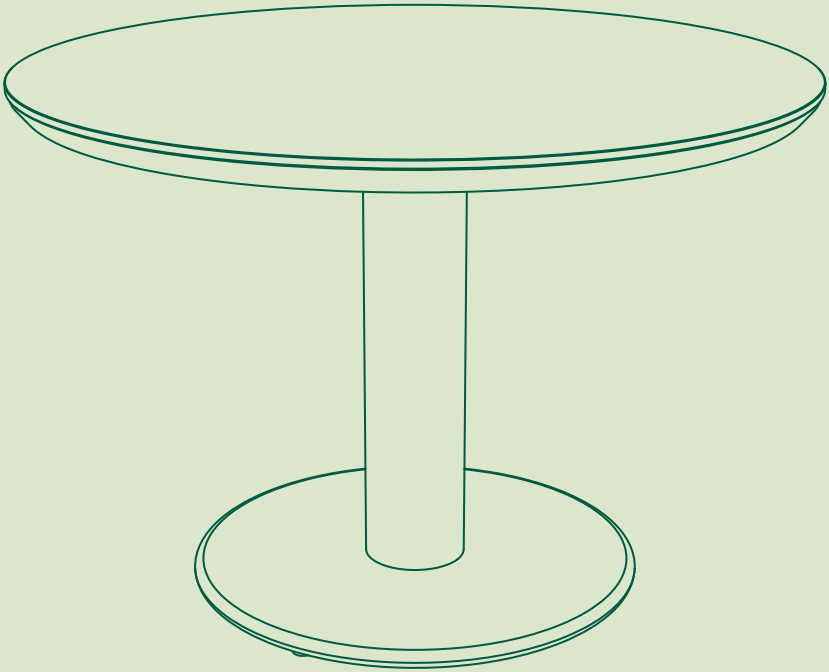

Tavolo SOLENA
SOLENA Table

Ø 110 cm | Ø 126 cm

IT: Trovi queste istruzioni di montaggio in altre lingue su:
GB: You can find these assembly instructions in other languages at:
FR: Vous pouvez trouver ces instructions de montage dans d'autres langues sur:
ES: Puede encontrar estas instrucciones de montaje en otros idiomas en:
NL: U vindt deze montage-instructies in andere talen op:
PL: Instrukcje montazu w innych językach mozna znaleźć pod adresem:
CZ: Tyto montažní pokyny v jiných jazycich najdete na:
SK: Tento montaźny navod v iných jazykoch najdete na:
RO: Puteti găsi aceste instructiuni de asamblare în alte limbi la:
SE: Du kan hitta dessa monteringsanvisningar pâ andra sprâk pa:
HU: Ezeket az osszeszerelesi utasitasoka: mas nyelveken is megtalalja:

www.sienagarden.de/aufbauanleitungen

Indice | Contents

IT – Istruzioni di montaggio 4

Dati tecnici 4

Contenuto della confezione 6

Istruzioni di montaggio 7

Istruzioni per la cura. 9

GB – Assembly instructions 10

Technical specifications. 10

Parts list. 12

Assembly instructions. 13

Care instructions. 15

Prima di iniziare il montaggio, leggi attentamente tutte le avvertenze generali.

Please read all general instructions carefully before starting assembly.

IT – Istruzioni di montaggio

Dati tecnici

Tabella riepilogativa dei prodotti

Tavolo SOLENA	Ø 110 cm	Ø 126 cm
antracite, pietra sinterizzata	X25581	X25593
grigio seta opaco, pietra sinterizzata	X25582	X25594

Dimensioni del prodotto

Ø 110 cm

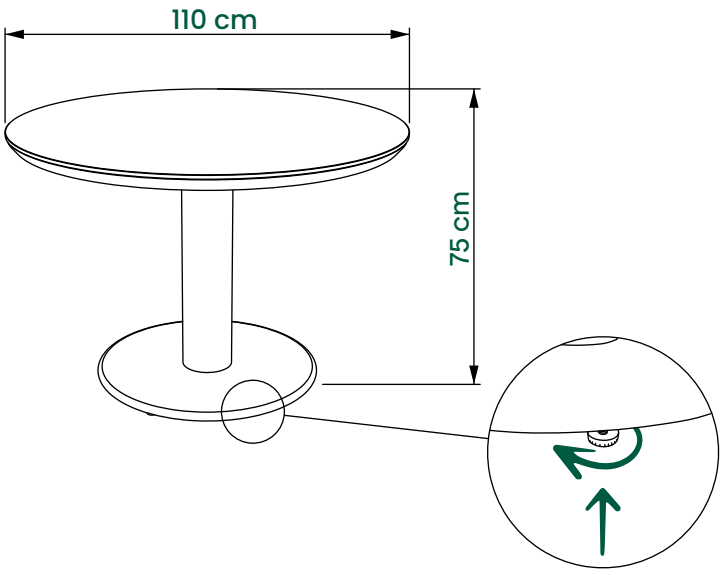

Ø 126cm

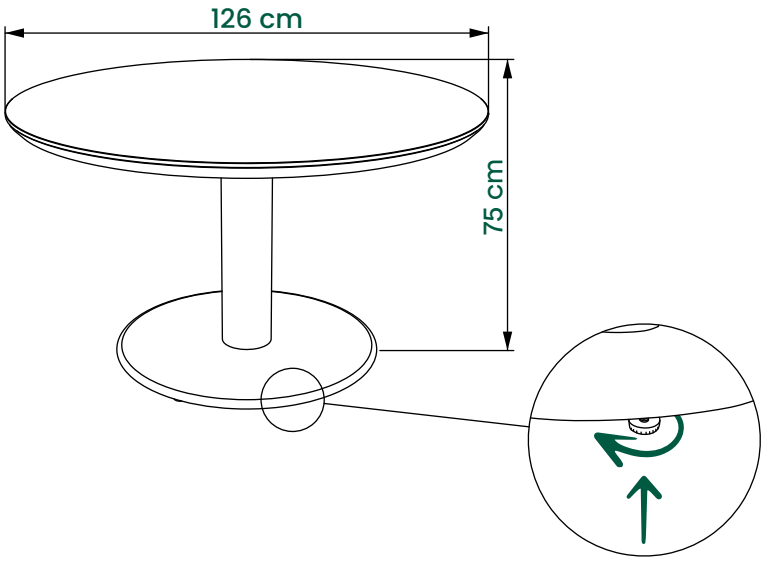

NOTA: I tavoli sono dotati di piedini regolabili per compensare le irregolarità del pavimento.

Contenuto della confezione

AVVERTENZA: Pericolo di soffocamento: tieni i materiali d'imballaggio lontano dai bambini. Non usarli come giocattolo.

Questi componenti dovrebbero essere presenti nella confezione. Verifica che siano completi e integri.

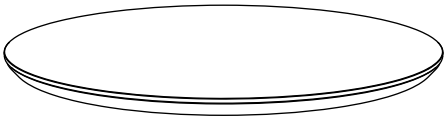

A: 1×
Piano del tavolo

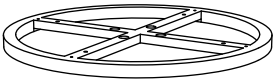

B: 1×
Anello di montaggio

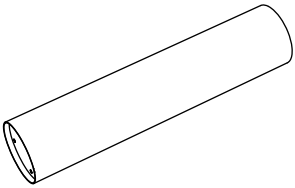

C: 1×
Colonna del tavolo

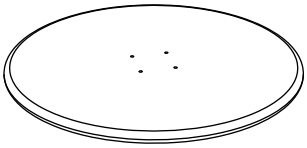

D: 1×
Base del tavolo

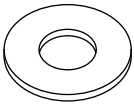

E: 12×
Rondella

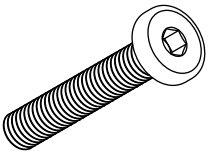

F: 8×
Vite
M8 x 55 mm

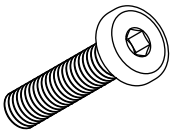

G: 4×
Vite
M8 x 40 mm

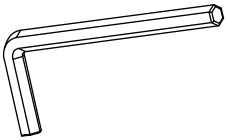

H: 1×
Brugola

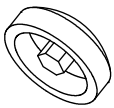

I: 4×
Cappuccio protettivo

Istruzioni di montaggio

ATTENZIONE: Monta il tavolo con almeno un'altra persona.

1. Solleva la colonna del tavolo (C) da un'estremità e monta la base del tavolo (D) con le viti (F) e le relative rondelle (E). Avvita prima le viti solo a mano, poi stringile con la chiave a brugola (H).

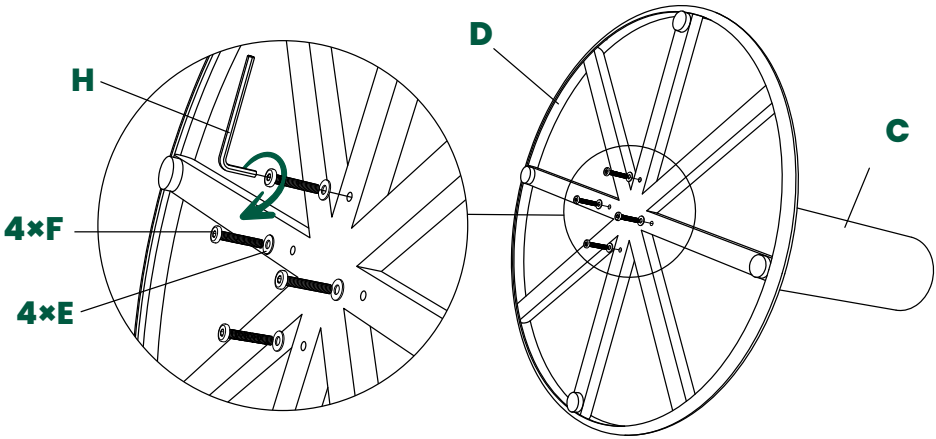

2. Metti in verticale la base con la colonna montata. Ora monta l'anello di montaggio (B) sulla colonna del tavolo e fissa entrambi con le viti (G) e le rondelle (E). Usa a tale scopo la chiave a brugola (I).

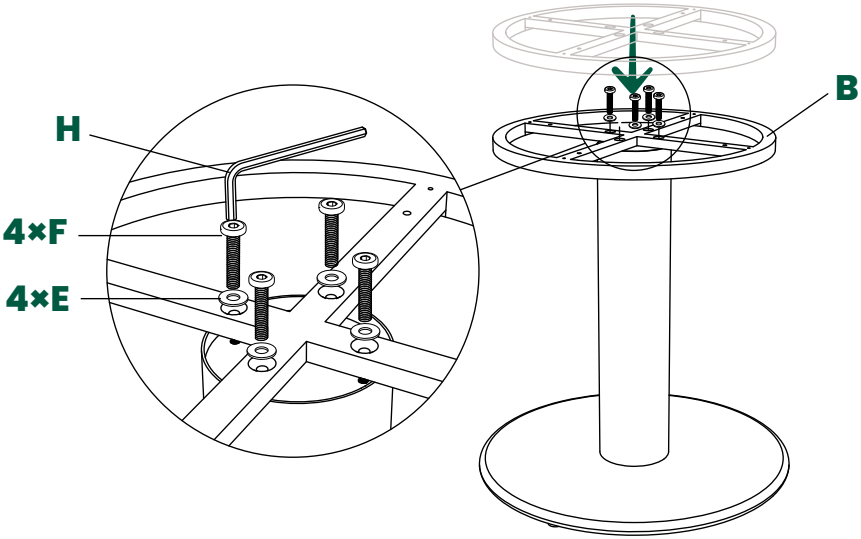

3. Infine appoggia con cautela il piano del tavolo (A) sull'anello di montaggio. Infila le rondelle (E) sulle viti (F) e con queste avvita saldamente il piano del tavolo (A) all'anello di montaggio. Copri poi le teste delle viti con i cappucci protettivi (I).

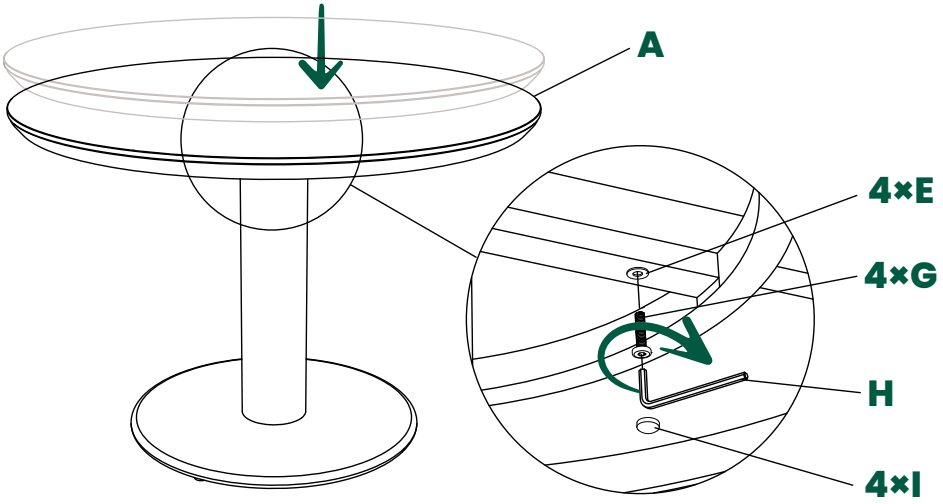

4. Gira il tavolo. Prima di usarlo, controlla che sia stabile.

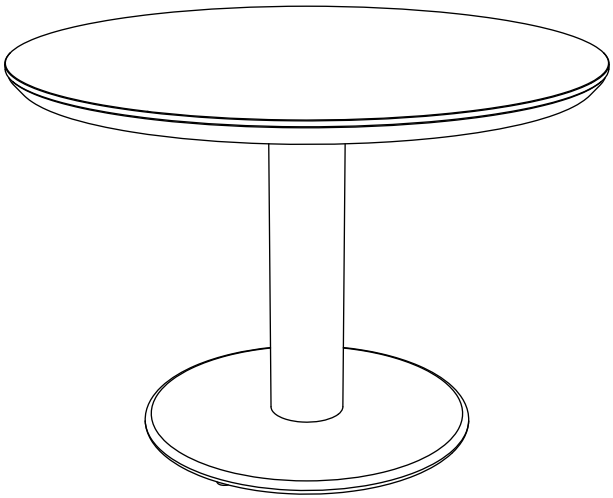

Istruzioni per la cura

Alluminio

Proprietà del materiale
Leggero | Nessuna corrosione | Resistente alle intemperie | Facile da curare
Consigli e cura
Rimuovi lo sporco semplicemente con un panno umido e un detergente delicato. I graffi superficiali si possono ritoccare facilmente con una penna di vernice del colore adatto.

Pietra sinterizzata

Proprietà del materiale
Facile da curare | Resistente ai graffi | Resistente al gelo | Idrorepellente | Antisporco
Consigli e cura
Rimuovi lo sporco semplicemente con un panno morbido umido e un detergente delicato. Non usare spugne abrasive o pagliette per la pulizia: possono causare graffi e zone opache.

CONSIGLIO: Per un piano del tavolo sempre brillante, usa sottobicchieri per bicchieri, tazze ecc. Così eviti forti sbalzi termici, che possono scolorire il piano.

CONSIGLIO: Per una lunga durata dei nostri mobili da giardino ti consigliamo le coperture protettive SIENA GARDEN, che proteggono i tuoi mobili dagli agenti atmosferici durante l'inverno o quando non vengono utilizzati. Per evitare alterazioni di colore, la copertura protettiva non dovrebbe restare a lungo a contatto con la superficie del tavolo. I distanziatori sono un supporto ideale. **www.sienagarden.de/inspirieren/beratung/schutzhuellen-beratung**

Assistenza clienti e supporto

In caso di problemi, domande o necessità di ricambi, contattaci:
SIENA GARDEN GmbH & Co. KG
Tel. : +49 251 687 - 6040
E-Mail: **service@sienagarden.de**
www.sienagarden.de
Tieni a portata di mano il numero di serie e una foto del problema.

GB – Assembly instructions

Technical specifications

Chart for an overview of the products

SOLENA Table	Ø 110 cm	Ø 126 cm
anthracite, sintered stone	X25581	X25593
matt silk grey, sintered stone	X25582	X25594

Product dimensions

Ø 110 cm

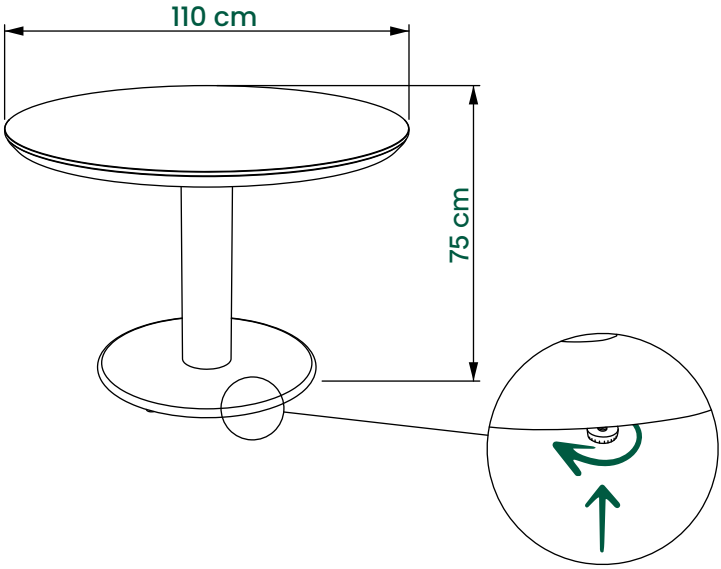

Ø 126 cm

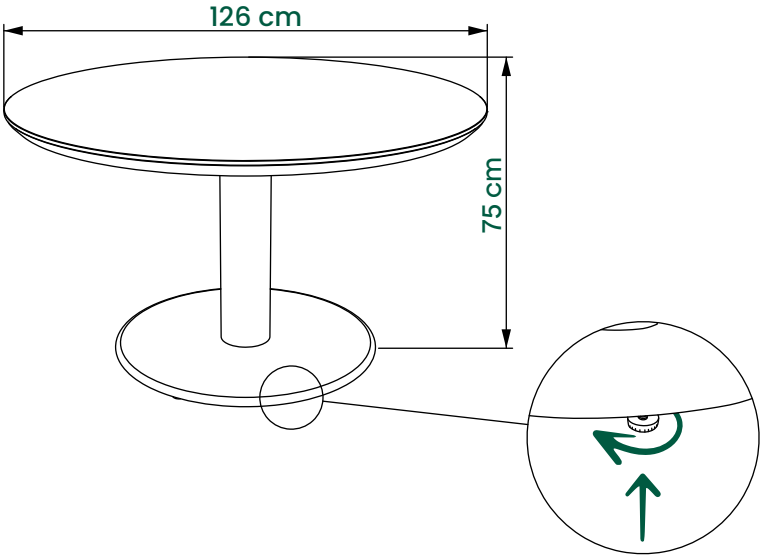

NOTE: The tables are equipped with adjustable foot caps to compensate for uneven floors.

Parts list

WARNING: Choking hazard: Keep packaging materials away from children. Do not use as toys.

These parts should be included in the package.
Please check them for completeness and integrity.

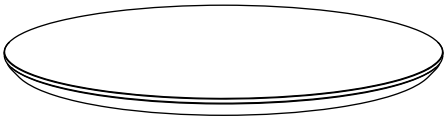

A: 1×
Tabletop

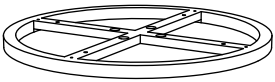

B: 1×
Mounting ring

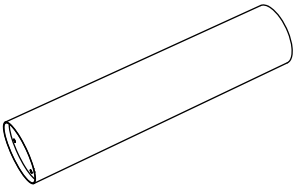

C: 1×
Table column

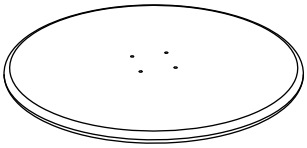

D: 1×
Table base

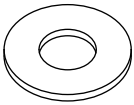

E: 12×
Washer

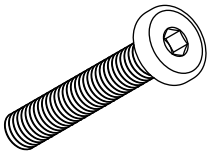

F: 8×
Screw
M8 x 55 mm

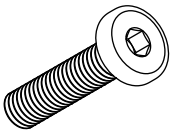

G: 4×
Screw
M8 x 40 mm

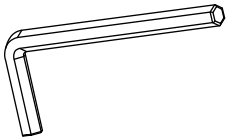

H: 1×
Hex key

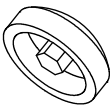

I: 4×
Protective cap

Assembly instructions

CAUTION: Assemble the table with at least one other person

1. Assemble the table with at least one other person. Lift the table column (C) at one end and attach the table base (D) to it using the screws (F). To do this, place the washers (E) onto the screws (F) and tighten them using the hex key (H).

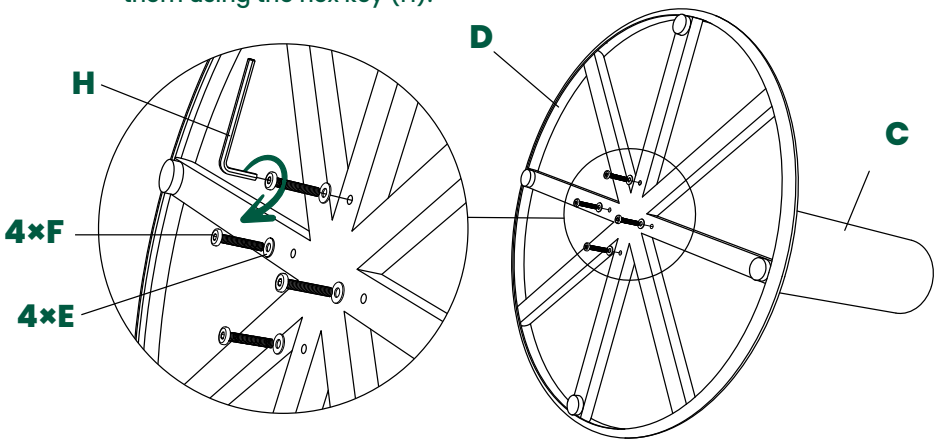

2. Place the base with the mounted column in an upright position. Next, fit the mounting ring (B) onto the table column and secure both parts using the screws (G) and the washers (E). Use the hex key (I) for this step.

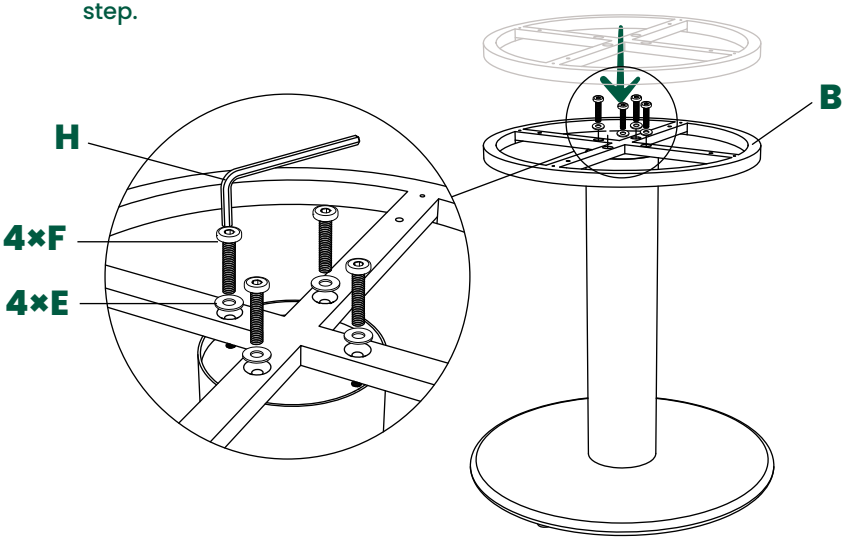

3. Finally, carefully place the tabletop (A) onto the mounting ring. Place the washers (E) onto the screws (F) and use them to screw the tabletop (A) securely to the mounting ring. Then cover the screw heads with the protective caps (I).

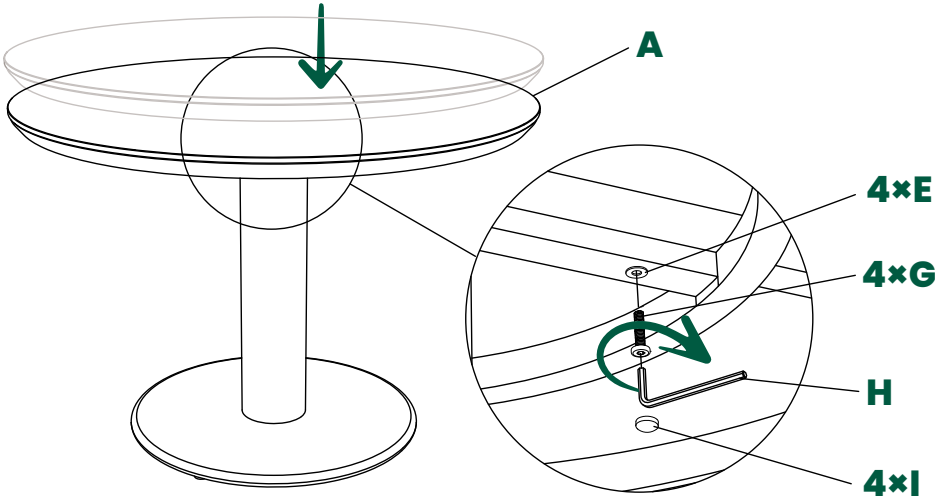

4. Turn the table around. Before using the table, check that it is stable.

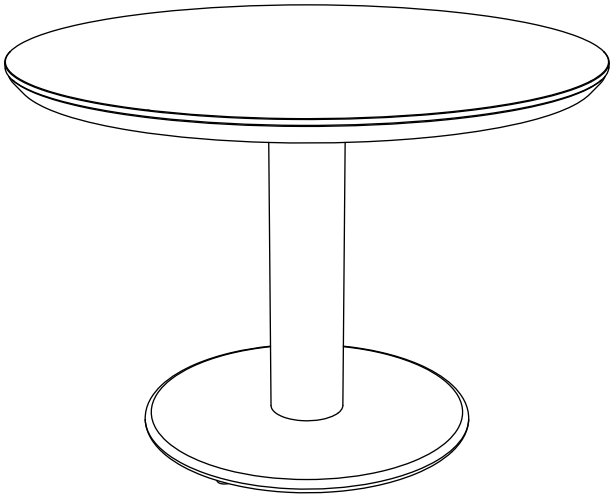

Care instructions

Aluminium

Material characteristics
Light weight | No corrosion | Weatherproof | Easy to maintain
Tips and Care
Simply wipe off dirt with a damp cloth and a mild detergent. Superficial scratches can easily be repaired with a color-matching touch-up pen.

Sintered stone

Material characteristics
Easy-care | Scratch-resistant | Frost-proof | Water-repellent | Dirt-resistant
Tips and Care
Simply wipe off dirt with a mild cleaner and a damp cloth made of soft materials. Please do not use abrasive or cup sponges for cleaning, as this can lead to scratches and dull spots.

TIP: To keep the tabletop radiant for a long time, use coasters for glasses, cups and co. This will help you avoid high temperature differences, which can affect the tabletop and lead to discoloration.

TIP: To ensure a long service life of our garden furniture, we recommend our SIENA GARDEN protective covers, which protect your furniture from the weather conditions during winter or when not in use. The protective cover should not be in contact with the table surface for a longer period of time to avoid discoloration. Spacers provide ideal support here. www.sienagarden.de/inspirieren/beratung/schutzhuellen-beratung

Customer service & support

In case of problems, questions or spare part requirements please contact us:
SIENA GARDEN GmbH & Co. KG
Tel. : +49 251 687 - 6040
Email: service@sienagarden.de
www.sienagarden.de
Please have the serial number and a photo of the problem ready.

Importante, conservare per riferimento futuro: leggere attentamente.

Mobili da esterno per uso domestico

Important, to keep for future reference: read carefully.

Outdoor furniture for domestic use

SIENA GARDEN GmbH & Co. KG
Dornierweg 12 | 48155 Münster
Germany | **service@sienagarden.de**
Versione 08/2026 | As of 08/2026
www.sienagarden.de

Informati qui sullo smaltimento del tuo imballaggio:
Find out here how to dispose of your packaging:
www.sienagarden.de/recycling