Istruzioni di montaggio
Assembly instructions

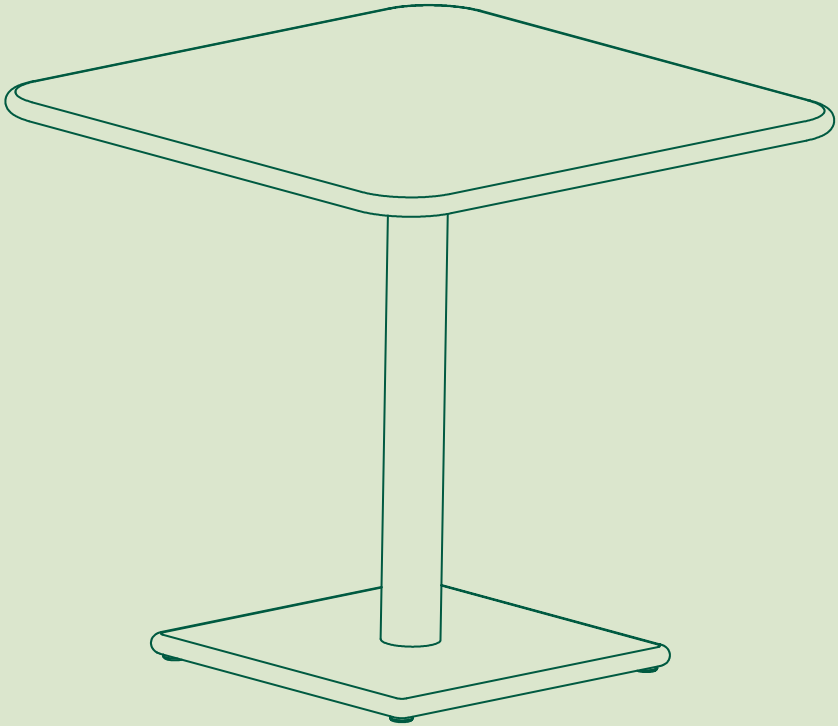

Tavolo TAVO
TAVO Table
80 × 80 cm

IT: Trovi queste istruzioni di montaggio in altre lingue su:
GB: You can find these assembly instructions in other languages at:
FR: Vous pouvez trouver ces instructions de montage dans d'autres langues sur:
ES: Puede encontrar estas instrucciones de montaje en otros idiomas en:
NL: U vindt deze montage-instructies in andere talen op:
PL: Instrukcje montażu w innych językach można znaleźć pod adresem:
CZ: Tyto montážní pokyny v jiných jazycích najdete na:
SK: Tento montážny návod v iných jazykoch nájdete na:
RO: Puteți găsi aceste instrucțiuni de asamblare în alte limbi la:
SE: Du kan hitta dessa monteringsanvisningar på andra språk på:
HU: Ezeket az összeszerelési utasításokat más nyelveken is megtalálja:

www.sienagarden.de/aufbauanleitungen

Indice | Contents

IT – Istruzioni di montaggio 4

Dati tecnici 4

Contenuto della confezione 5

Istruzioni di montaggio 6

Funzioni. 8

Istruzioni per la cura. 9

GB – Assembly instructions 10

Technical specifications. 10

Parts list. 11

Assembly instructions. 12

Features. 14

Care instructions. 15

Prima di iniziare il montaggio, leggi attentamente tutte le avvertenze generali.

Please read all general instructions carefully before starting assembly.

IT – Istruzioni di montaggio

Dati tecnici

Tabella riepilogativa dei prodotti

Tavolo TAVO	**80 × 80 cm**
antracite opaco, pietra sinterizzata	X25623
grigio seta opaco, pietra sinterizzata	X25624
oliva opaco	X25621
rosso ossido opaco	X25622

Dimensioni del prodotto

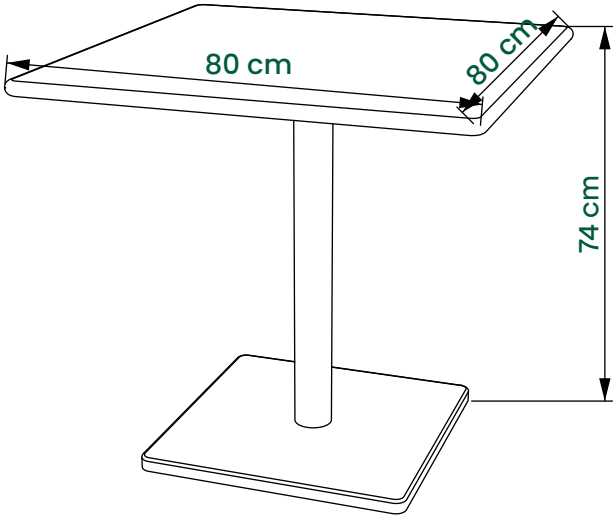

Contenuto della confezione

AVVERTENZA: Pericolo di soffocamento: tieni i materiali d'imballaggio lontano dai bambini. Non usarli come giocattolo.

Questi componenti dovrebbero essere presenti nella confezione. Verifica che siano completi e integri.

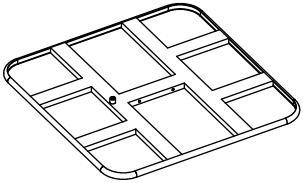

A: 1×
Piano del tavolo

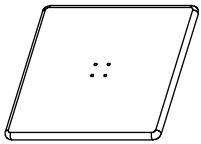

B: 1×
Basamento

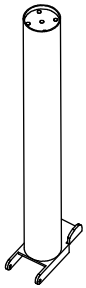

C: 1×
Colonna

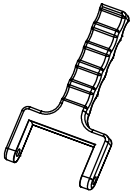

D: 1×
Leva di blocco

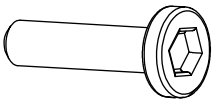

E: 4×
Vite
M8 × 50 mm

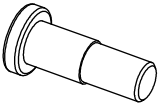

F: 2×
Vite
1/4“ × 22 mm

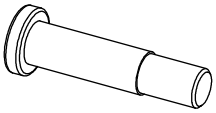

G: 2×
Vite
1/4“ × 32 mm

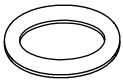

H: 6×
Rondella
Ø 16 mm

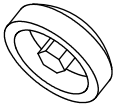

I: 4×
Tappo di copertura

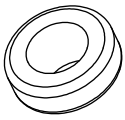

J: 2×
Distanziale

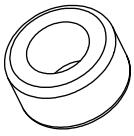

K: 2×
Distanziale

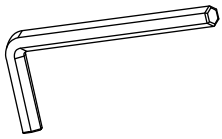

L: 1×
Brugola

Istruzioni di montaggio

1. Appoggia il piano del tavolo (A) capovolto su una superficie morbida e pulita.

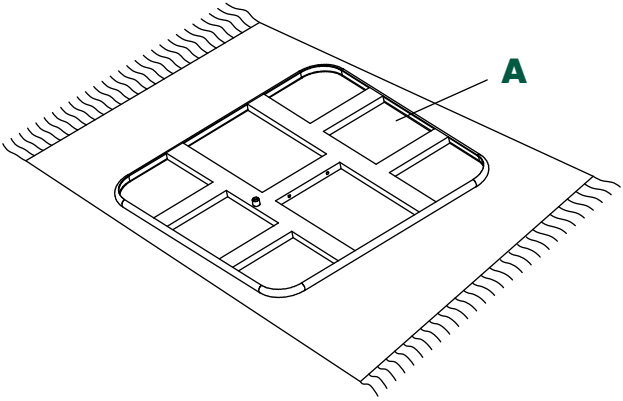

2. Avvita tra loro il piano del tavolo (A), la colonna del tavolo (C) e la leva di bloccaggio (D) nell'ordine illustrato. Per montare la leva di bloccaggio, usa le viti (G), i distanziali (K) e i tappi di copertura (I). Monta il distanziale tra la leva di bloccaggio (D) e la colonna del tavolo (C). Monta l'altro lato della colonna del tavolo (C) con le viti (F), le rondelle (H), i distanziali (J) e i tappi di copertura (I).

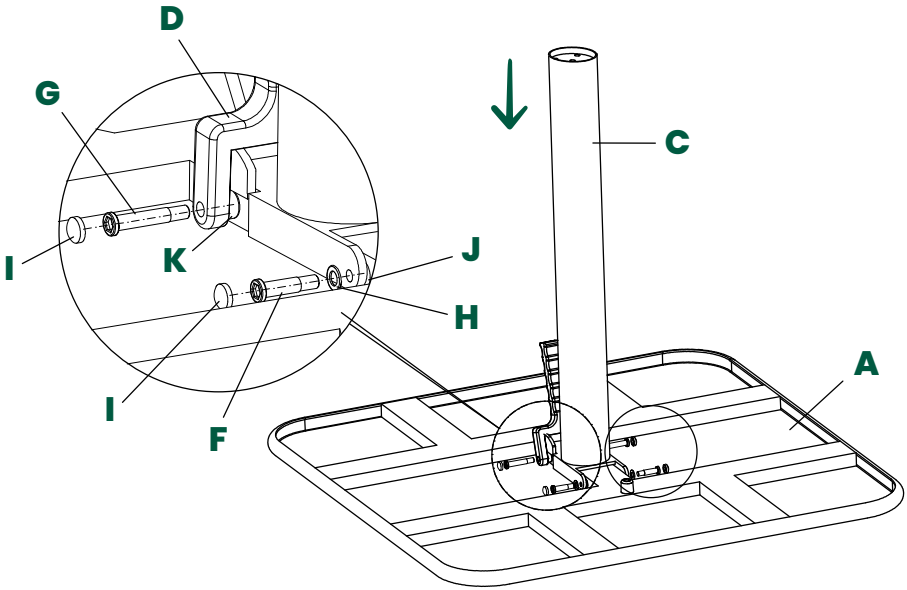

3. Ora avvita la base del tavolo (B) alla colonna del tavolo (C). Usa le viti (E), ciascuna con una rondella (H).

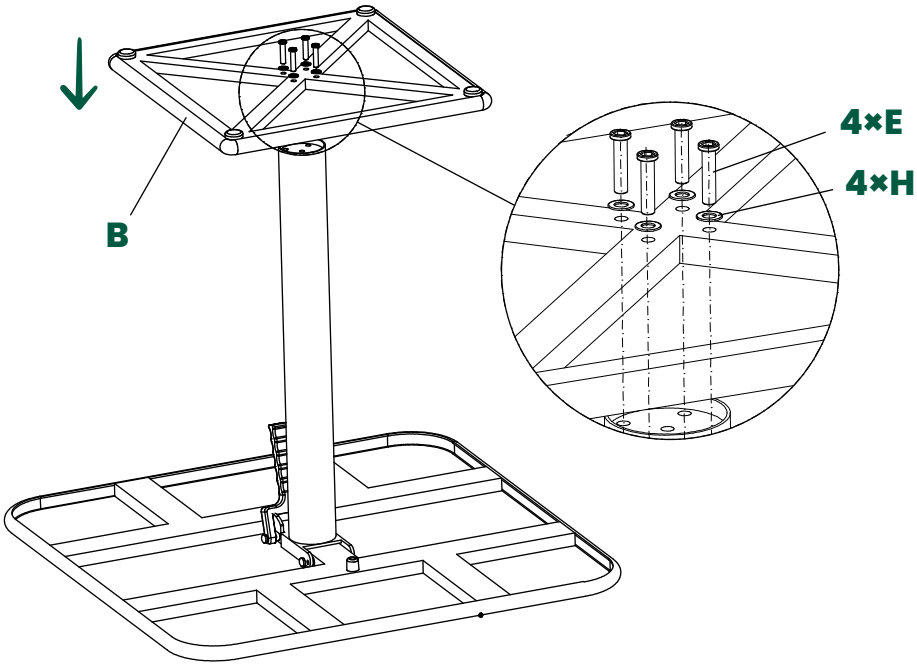

4. Capovolgi il tavolo.

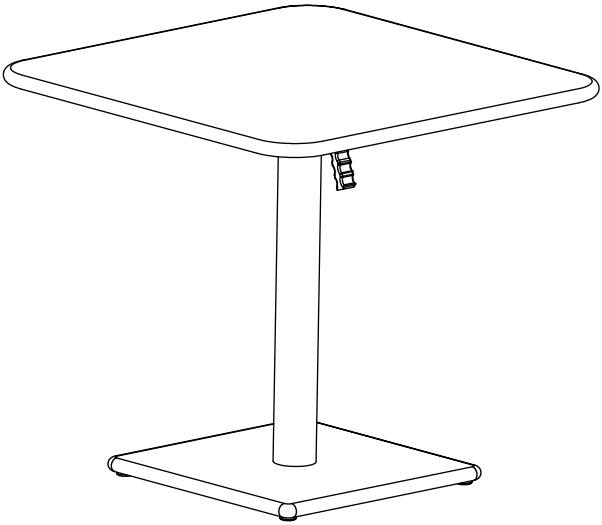

Funzioni

Ribaltare il piano del tavolo

Per ribaltare il piano di lato e risparmiare spazio, sblocca la leva di bloccaggio dal suo fermo. Per evitare che il piano ricada indietro, blocca la leva di bloccaggio nell'apposito incavo.

Per riportare il piano in posizione, esegui i passaggi sopra indicati in ordine inverso.

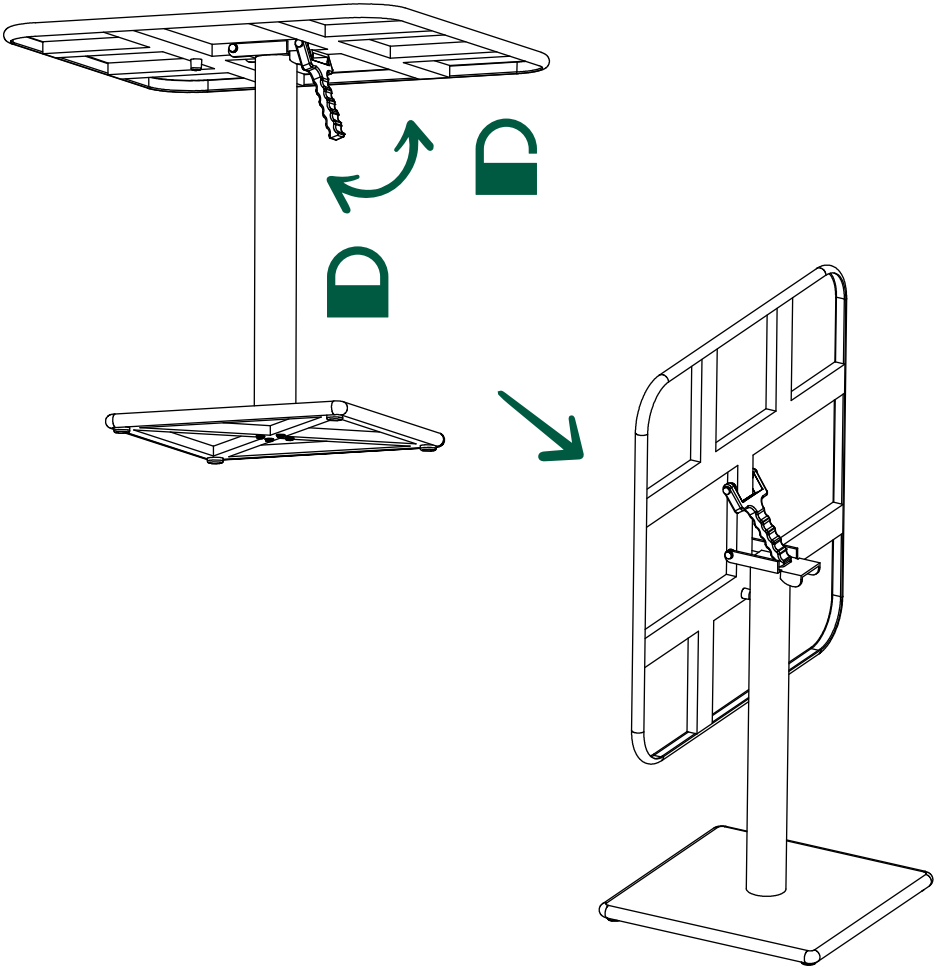

Istruzioni per la cura

Alluminio

Proprietà del materiale
Leggero | Nessuna corrosione | Resistente alle intemperie | Facile da curare
Consigli e cura
Rimuovi lo sporco semplicemente con un panno umido e un detergente delicato. I graffi superficiali si possono ritoccare facilmente con una penna di vernice del colore adatto.

Pietra sinterizzata

Proprietà del materiale
Facile da curare | Resistente ai graffi | Resistente al gelo | Idrorepellente | Antisporco
Consigli e cura
Rimuovi lo sporco semplicemente con un panno morbido umido e un detergente delicato. Non usare spugne abrasive o pagliette per la pulizia: possono causare graffi e zone opache.

CONSIGLIO: Per un piano del tavolo sempre brillante, usa sottobicchieri per bicchieri, tazze ecc. Così eviti forti sbalzi termici, che possono scolorire il piano.

CONSIGLIO: Per una lunga durata dei nostri mobili da giardino ti consigliamo le coperture protettive SIENA GARDEN, che proteggono i tuoi mobili dagli agenti atmosferici durante l'inverno o quando non vengono utilizzati. Per evitare alterazioni di colore, la copertura protettiva non dovrebbe restare a lungo a contatto con la superficie del tavolo. I distanziatori sono un supporto ideale. **www.sienagarden.de/inspirieren/beratung/schutzhuellen-beratung**

Assistenza clienti e supporto

In caso di problemi, domande o necessità di ricambi, contattaci:
SIENA GARDEN GmbH & Co. KG
Tel. : +49 251 687 - 6040
E-Mail: **service@sienagarden.de**
www.sienagarden.de
Tieni a portata di mano il numero di serie e una foto del problema.

GB – Assembly instructions

Technical specifications

Chart for an overview of the products

TAVO Table	80 × 80 cm
matt anthracite, sintered stone	X25623
matt silk grey, sintered stone	X25624
matt olive	X25621
matt oxide red	X25622

Product dimensions

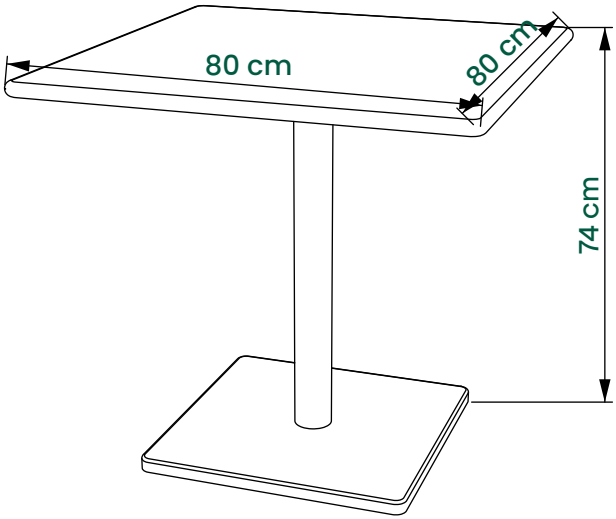

Parts list

WARNING: Choking hazard: Keep packaging materials away from children. Do not use as toys.

These parts should be included in the package.
Please check them for completeness and integrity.

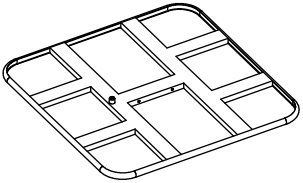

A: 1×
Table top

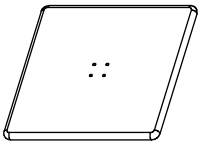

B: 1×
Table base



C: 1×
Table column

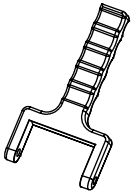

D: 1×
Locking lever

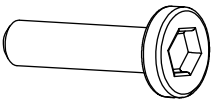

E: 4×
Screw
M8 × 50 mm

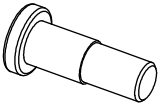

F: 2×
Screw
1/4“ × 22 mm

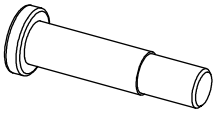

G: 2×
Screw
1/4“ × 32 mm

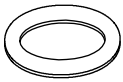

H: 6×
Washer
Ø 16 mm

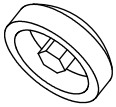

I: 4×
Cover cap

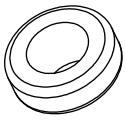

J: 2×
Spacer

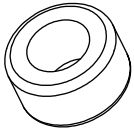

K: 2×
Spacer

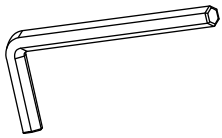

L: 1×
Hex key

Assembly instructions

1. Place the tabletop (A) on a soft, clean surface with the tabletop facing down.

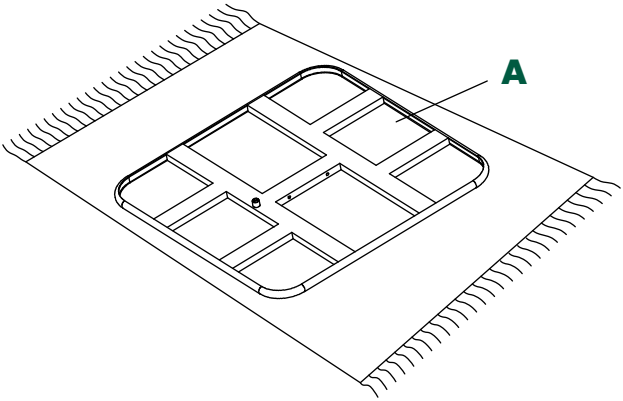

2. Screw the tabletop (A), the table column (C) and the locking lever (D) together in the order shown. To install the locking lever, use the screws (G), spacers (K) and cover caps (I). Fit the spacer between the locking lever (D) and the table column (C). On the opposite side of the table column (C), use the screws (F), washers (H), spacers (J) and cover caps (I) for assembly

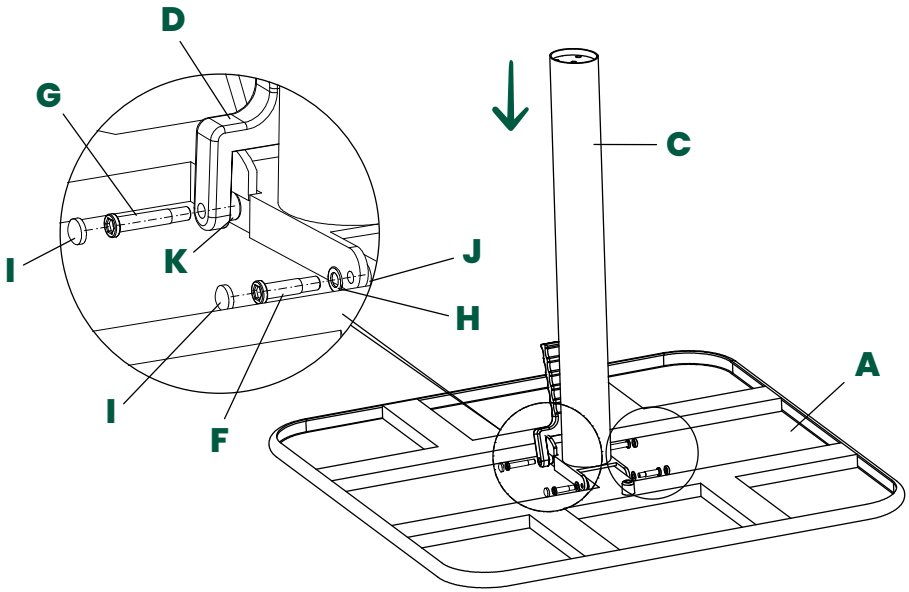

3. Now screw the table base (B) to the table column (C). Use the screws (E), together with one washer (H) for each screw.

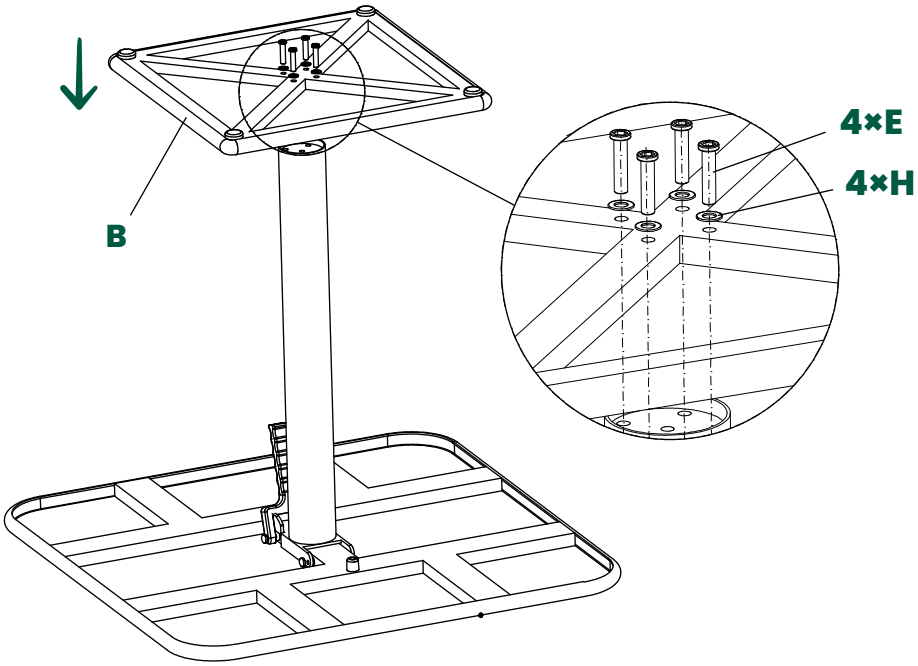

4. Turn the table upright.

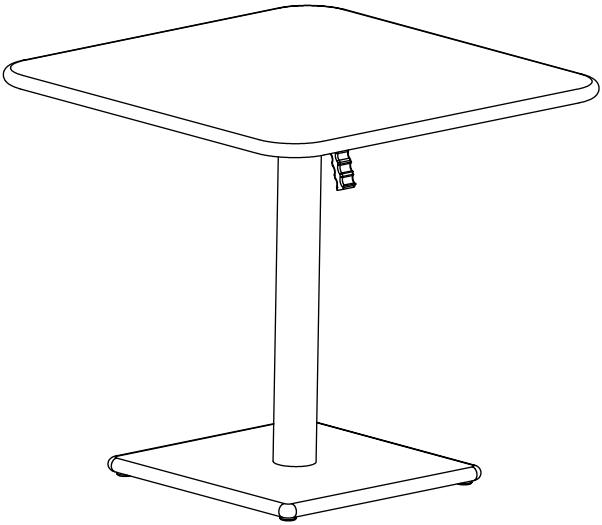

Features

Folding the tabletop

To fold the tabletop to the side for space-saving storage, release the locking lever from its fixed position. To prevent the tabletop from swinging back, engage the locking lever in the designated recess.

To return the tabletop to its original position, follow the procedure above in reverse order.

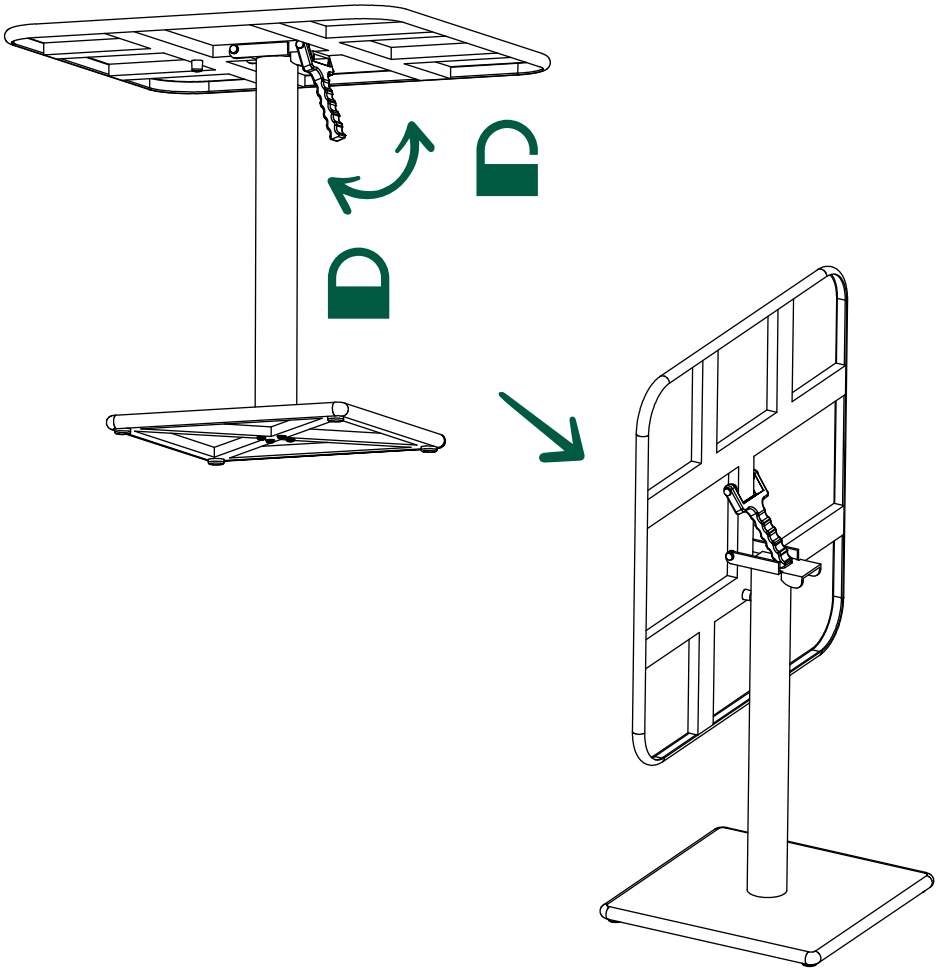

Care instructions

Aluminium

Material characteristics
Light weight | No corrosion | Weatherproof | Easy to maintain
Tips and Care
Simply wipe off dirt with a damp cloth and a mild detergent. Superficial scratches can easily be repaired with a color-matching touch-up pen.

Sintered stone

Material characteristics
Easy-care | Scratch-resistant | Frost-proof | Water-repellent | Dirt-resistant
Tips and Care
Simply wipe off dirt with a mild cleaner and a damp cloth made of soft materials. Please do not use abrasive or cup sponges for cleaning, as this can lead to scratches and dull spots.

TIP: To keep the tabletop radiant for a long time, use coasters for glasses, cups and co. This will help you avoid high temperature differences, which can affect the tabletop and lead to discoloration.

TIP: To ensure a long service life of our garden furniture, we recommend our SIENA GARDEN protective covers, which protect your furniture from the weather conditions during winter or when not in use. The protective cover should not be in contact with the table surface for a longer period of time to avoid discoloration. Spacers provide ideal support here. www.sienagarden.de/inspirieren/beratung/schutzhuellen-beratung

Customer service & support

In case of problems, questions or spare part requirements please contact us:
SIENA GARDEN GmbH & Co. KG
Tel. : +49 251 687 - 6040
Email: service@sienagarden.de
www.sienagarden.de
Please have the serial number and a photo of the problem ready.

Importante, conservare per riferimento futuro: leggere attentamente.

Mobili da esterno per uso domestico

Important, to keep for future reference: read carefully.

Outdoor furniture for domestic use

SIENA GARDEN GmbH & Co. KG
Dornierweg 12 | 48155 Münster
Germany | **service@sienagarden.de**
Versione 09/2026 | As of 09/2026
www.sienagarden.de

Informati qui sullo smaltimento del tuo imballaggio:
Find out here how to dispose of your packaging:
www.sienagarden.de/recycling