Istruzioni di montaggio | Assembly instruction

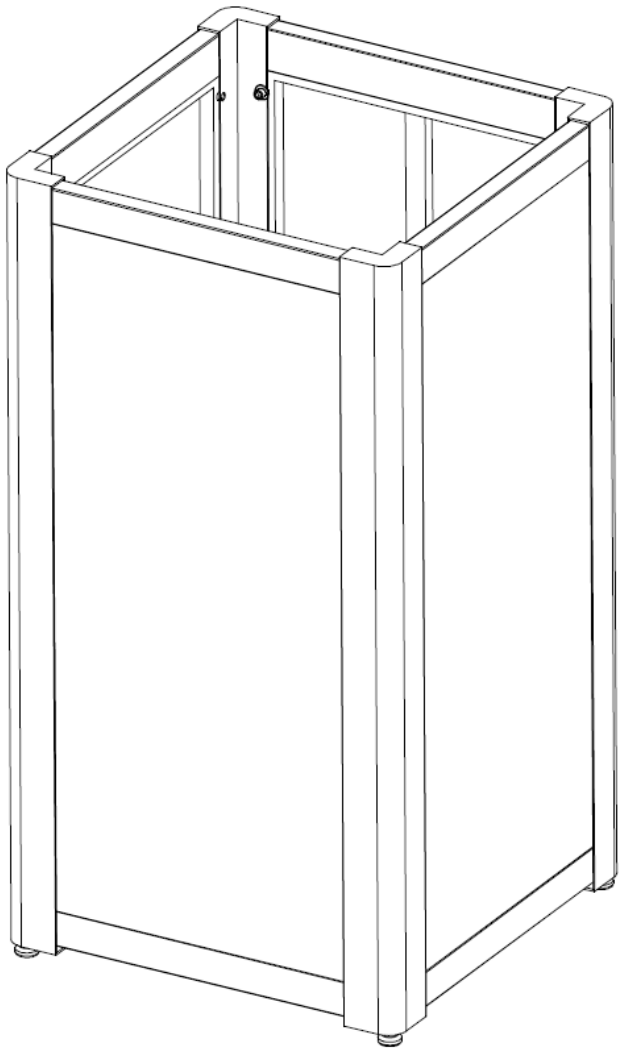

X25636

X25637

X25638

X25639

ES: Puede encontrar estas instrucciones de montaje en otros idiomas en:
FR: Vous pouvez trouver ces instructions de montage dans d'autres langues sur:
IT: Puoi trovare queste istruzioni di montaggio in altre lingue su:
NL: U vindt deze montage-instructies in andere talen op:
PL: Instrukcje montazu w innych językach mozna znaleźć pod adresem:
SK: Tento montaźny navod v inŷch jazykoch najdete na:
CZ: Tyto montažní pokyny v jinŷch jazycich najdete na:
RO: Puteti găsi aceste instructiuni de asamblare în alte limbi la:
SE: Du kan hitta dessa monteringsanvisningar pâ andra sprâk pa:
HU: Ezeket az osszeszerelesi utasitasoka: mas nyelveken is megtalalja:

Trovi queste istruzioni di montaggio in altre lingue su:
You can find these assembly instructions in other languages at:
www.sienagarden.de/aufbauanleitungen

Indice |
Index

Dati tecnici | Technical specifications	03
Contenuto della confezione | Part List	04
Istruzioni di montaggio | Assembly instruction	05- 06
Istruzioni per la cura | Maintenance & care	07

Dati tecnici | Technical specifications

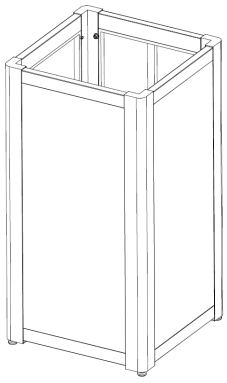

ca. 39x39x76 cm

Contenuto della confezione | Part list

Questi componenti dovrebbero essere presenti nella confezione.

Verifica che siano completi e integri.

These parts should be included in the package:
Please check the parts for completeness and integrity.

A	Vite ¼“ x 15mm	**8**	
B	Vite ¼“ x 35mm	**8**	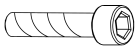
C	Rondella Ø 14mm	**16**	
D	Chiave a brugola	**1**	
E	Pannello anteriore/posteriore	**2**	
F	Pannello laterale	**2**	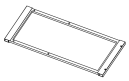
G	Telaio di fondo	**1**	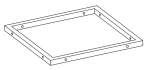
H	Fondo estraibile	**1**	

Istruzioni di montaggio | Assembly instruction

1)

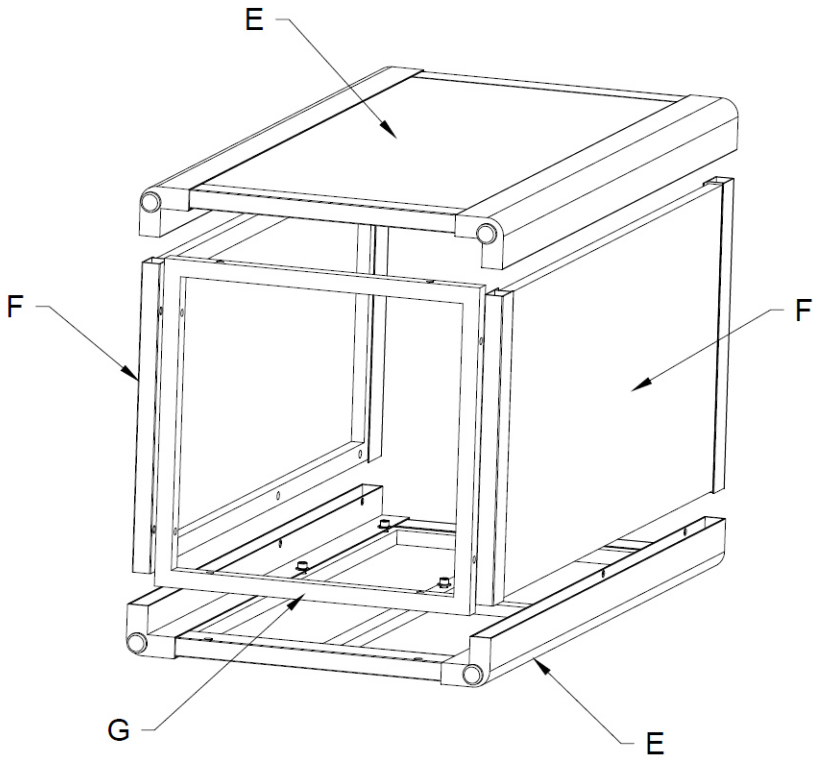

Incastra tra loro il pannello anteriore e posteriore, i pannelli laterali e il telaio di fondo.

2)

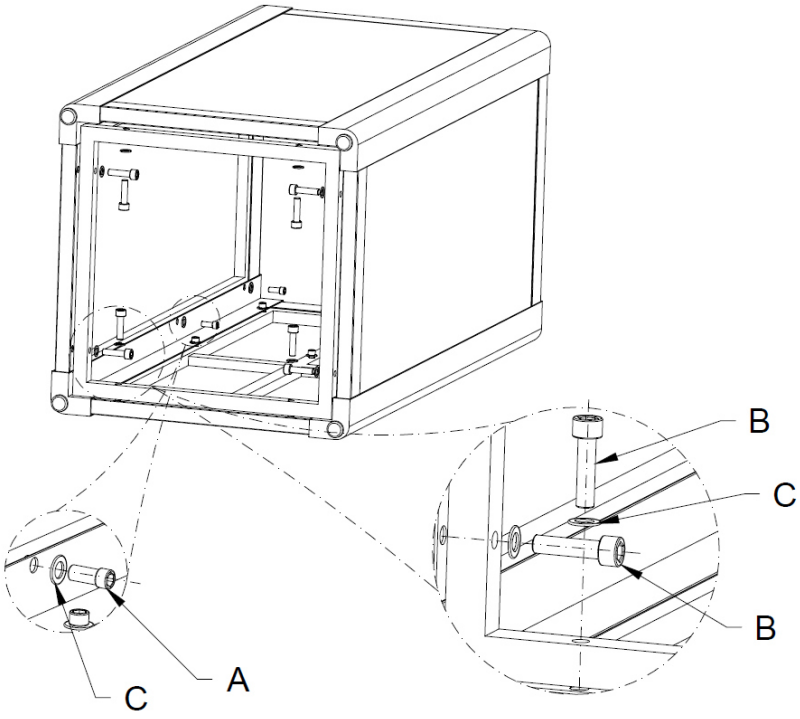

Avvita i pannelli laterali al pannello anteriore/posteriore con le viti (A) e le rondelle (C). Avvita il telaio di fondo a tutte le parti circostanti con le viti (B) e le rondelle (C).

3)

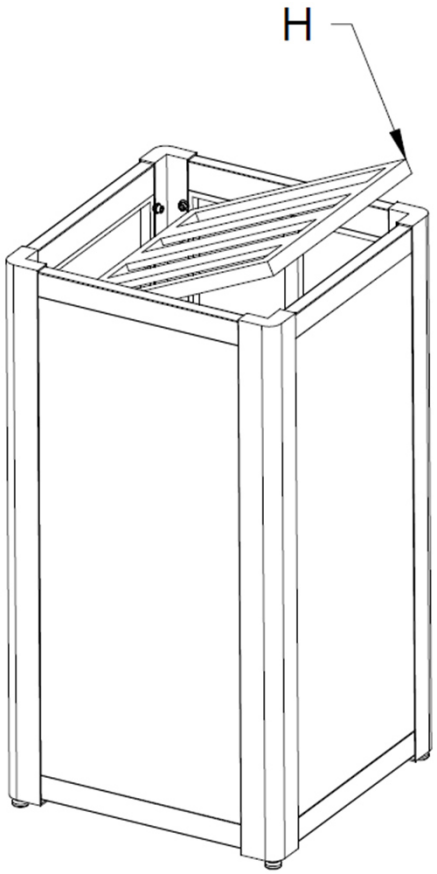

Inserisci il fondo estraibile nella fioriera.

4)

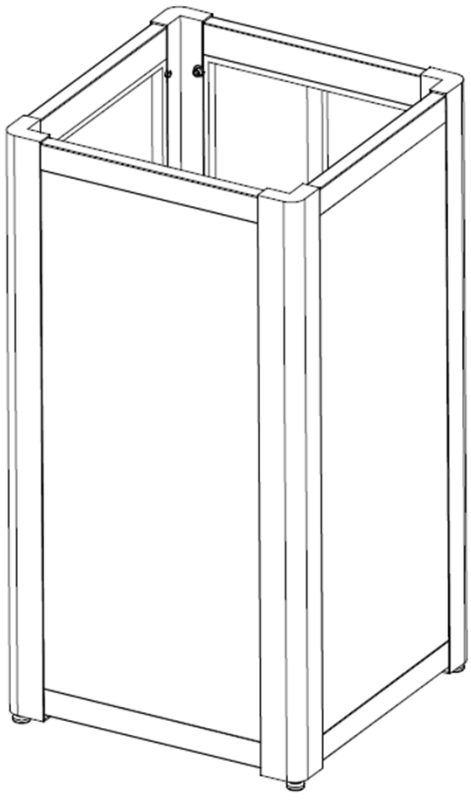

Istruzioni per la cura

Tessuto RANOTEX®: proprietà del materiale
• Ideale per l'uso all'aperto
• Resistente ai raggi UV
• Resistente allo sporco e facile da curare
• Resistente al freddo e al calore
• Asciugatura rapida
• Resistente alla muffa
• Resistente alle intemperie
• Composizione 75% PVC e 25% poliestere

Tessuto RANOTEX®: consigli per la cura
• Rimuovi lo sporco semplicemente con un panno umido e un detergente delicato
• Rimuovi lo sporco ostinato con una spazzola e un detergente delicato, poi risciacqua con acqua
• Non usare idropulitrici
• Per una lunga durata dei mobili da giardino ti consigliamo in generale coperture protettive traspiranti, che proteggono i mobili dagli agenti atmosferici quando non li usi

Care instruction

RANOTEX®-fabric material caracteristics
• optimized for outdoor use
• UV resistant
• easy care and resistant against dirt
• resits against cold and heat
• fast drying
• mould resistant
• weather resistant
• material combination 75% PVC and 25% polyester

RANOTEX®-fabric care instructions
• soiling can easylie be cleaned with a wet cloth in combination with a mild detergent
• persistant soiling can be removed by a brush in combination with a mild detergent – please rinse off the cleaned parts by cold water
• please do not use a high pressure cleaner
• for a long lifetime of your furniture we recommend to cover the furniture with a breathable protection cover if they are not in use.

Importante: leggere attentamente e conservare.

Mobili da esterno per uso domestico

Important to keep for future reference: read carefully.

Outdoor furniture for domestic use

SIENA GARDEN GmbH & Co. KG
Dornierweg 12 I 48155 Münster
Germany I service@sienagarden.de
Versione | State 08 / 2026
www.sienagarden.de

22
PAP

Informati qui sullo smaltimento del tuo imballaggio