siena GARDEN

Istruzioni di montaggio
Assembly instructions

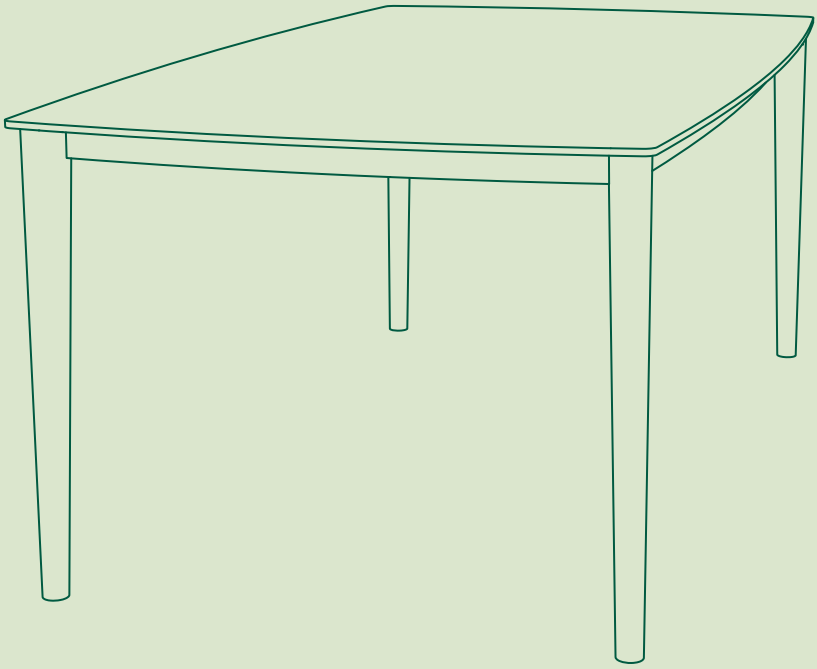

Tavolo CALMO
CALMO Table

160 × 90 cm | 180 × 100 cm | 220 × 100 cm

IT: Trovi queste istruzioni di montaggio in altre lingue su:
DE: Diese Aufbauanleitung in weiteren Sprachen findest Du unter:
GB: You can find these assembly instructions in other languages at:
FR: Vous pouvez trouver ces instructions de montage dans d'autres langues sur:
ES: Puede encontrar estas instrucciones de montaje en otros idiomas en:
NL: U vindt deze montage-instructies in andere talen op:
PL: Instrukcje montazu w innych językach mozna znaleźć pod adresem:
CZ: Tyto montažní pokyny v jiných jazycich najdete na:
SK: Tento montaźny navod v iných jazykoch najdete na:
RO: Puteti găsi aceste instructiuni de asamblare în alte limbi la:
SE: Du kan hitta dessa monteringsanvisningar pâ andra sprâk pa:
HU: Ezeket az osszeszerelesi utasitasoka: mas nyelveken is megtalalja:

www.sienagarden.de/aufbauanleitungen

Indice | Contents

IT – Istruzioni di montaggio 4

Dati tecnici 4

Contenuto della confezione 6

Istruzioni di montaggio 7

Istruzioni per la cura. 9

GB – Assembly instructions 10

Technical specifications. 10

Parts list. 12

Assembly instructions. 13

Care instructions. 15

Prima di iniziare il montaggio, leggi attentamente tutte le avvertenze generali.

Please read all general instructions carefully before starting assembly.

IT – Istruzioni di montaggio

Dati tecnici

Tabella riepilogativa dei prodotti

Tavolo CALMO	160 × 90 cm	180 × 100 cm	220 × 100 cm
Pietra sinterizzata, antracite	X85873	X32296	X32298
Pietra sinterizzata, grigio seta opaco	X85872	X32297	X32299

Dimensioni del prodotto

160 × 90 cm

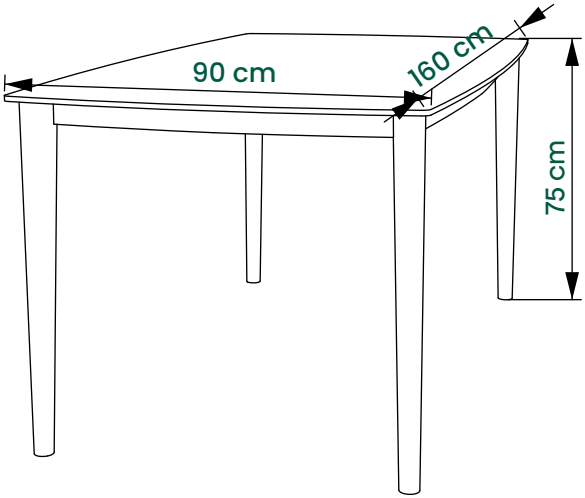

180 × 100 cm

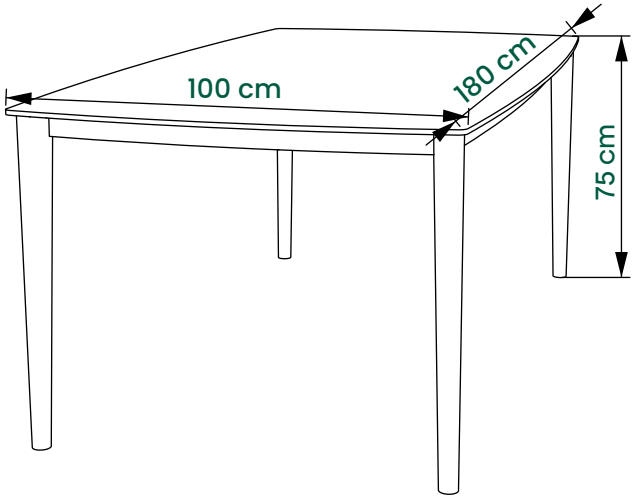

220 × 100 cm

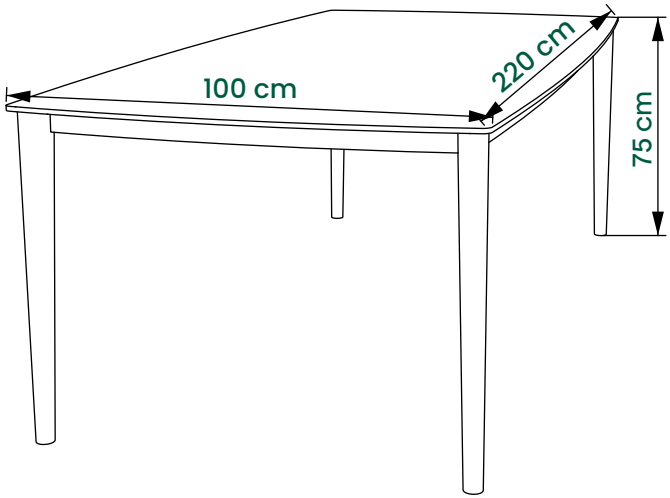

Contenuto della confezione

AVVERTENZA: Pericolo di soffocamento: tieni i materiali d'imballaggio lontano dai bambini. Non usarli come giocattolo.

Questi componenti dovrebbero essere presenti nella confezione.
Verifica che siano completi e integri.

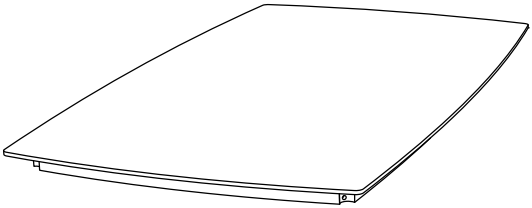

A: 1×
Piano del tavolo

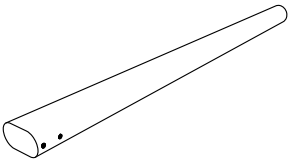

B: 4×
Gambe

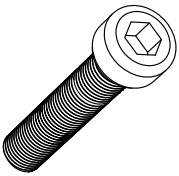

C: 8×
Vite
M8 x 35 mm

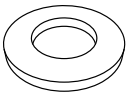

D: 8×
Rondella

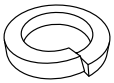

E: 8×
Rondella elastica

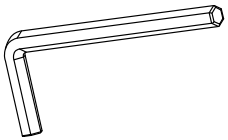

F: 1×
Chiave a brugola

Istruzioni di montaggio

1. Appoggia il piano del tavolo (A) capovolto su una superficie morbida.

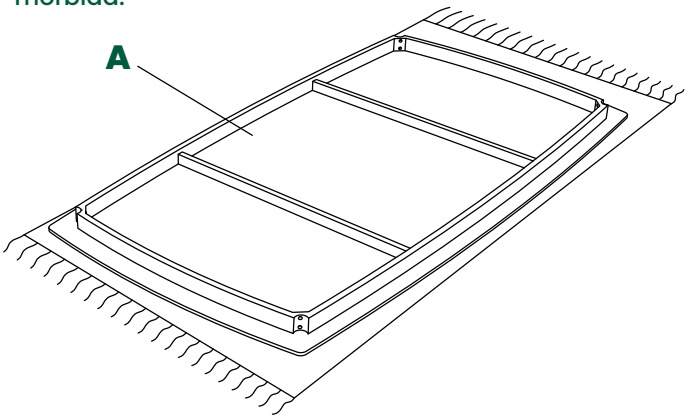

2. Inserisci una gamba (B) in ciascuno degli incavi previsti negli angoli. Infila una rondella elastica (E) e una rondella (D) su ciascuna vite (C). Inserisci le viti nei fori agli angoli del telaio e avvita con la chiave a brugola (F) le gambe al piano del tavolo.

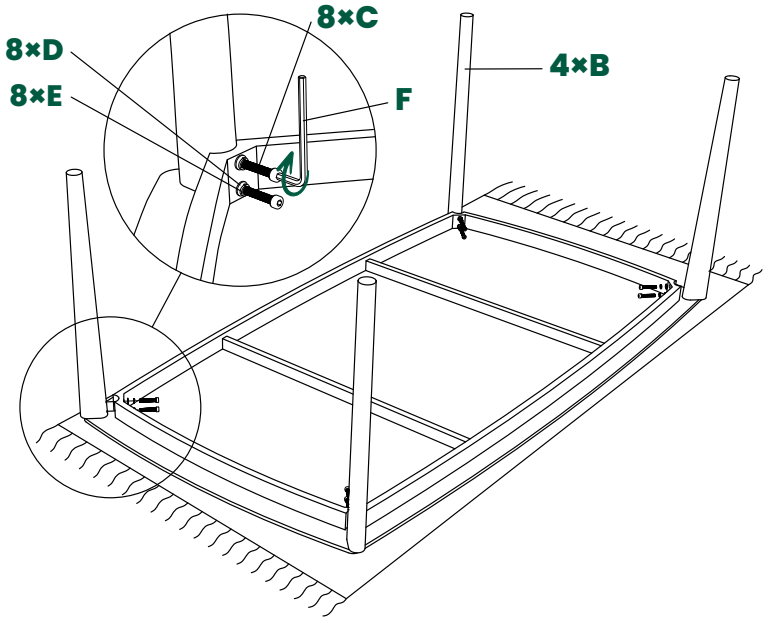

3. Raddrizza il tavolo.

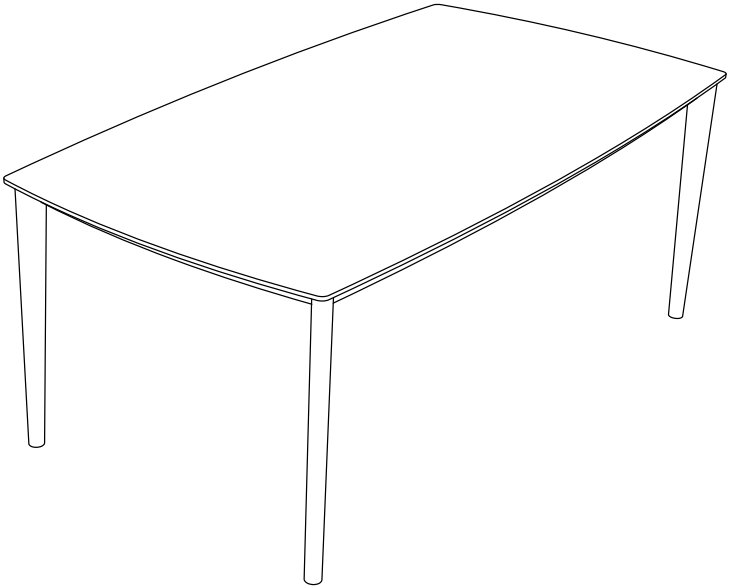

Istruzioni per la cura

Alluminio

Proprietà del materiale
Leggero | Nessuna corrosione | Resistente alle intemperie | Facile da curare
Consigli e cura
Rimuovi lo sporco semplicemente con un panno umido e un detergente delicato. I graffi superficiali si possono ritoccare facilmente con una penna di vernice del colore adatto.

Pietra sinterizzata

Proprietà del materiale
Facile da curare | Resistente ai graffi | Resistente al gelo | Idrorepellente | Antisporco
Consigli e cura
Rimuovi lo sporco semplicemente con un panno morbido umido e un detergente delicato. Non usare spugne abrasive o pagliette per la pulizia: possono causare graffi e zone opache.

CONSIGLIO: Per un piano del tavolo sempre brillante, usa sottobicchieri per bicchieri, tazze ecc. Così eviti forti sbalzi termici, che possono scolorire il piano.

CONSIGLIO: Per una lunga durata dei nostri mobili da giardino ti consigliamo le coperture protettive SIENA GARDEN, che proteggono i tuoi mobili dagli agenti atmosferici durante l'inverno o quando non vengono utilizzati. Per evitare alterazioni di colore, la copertura protettiva non dovrebbe restare a lungo a contatto con la superficie del tavolo. I distanziatori sono un supporto ideale. **www.sienagarden.de/inspirieren/beratung/schutzhuellen-beratung**

Assistenza clienti e supporto

In caso di problemi, domande o necessità di ricambi, contattaci:
SIENA GARDEN GmbH & Co. KG
Tel. : +49 251 687 - 6040
E-mail: **service@sienagarden.de**
www.sienagarden.de
Tieni a portata di mano il numero di serie e una foto del problema.

GB – Assembly instructions

Technical specifications

Chart for an overview of the products

CALMO Table	160 × 90 cm	180 × 100 cm	220 × 100 cm
Sintered stone, anthracite	X85873	X32296	X32298
Sintered stone, matte silk grey	X85872	X32297	X32299

Product dimensions

160 × 90 cm

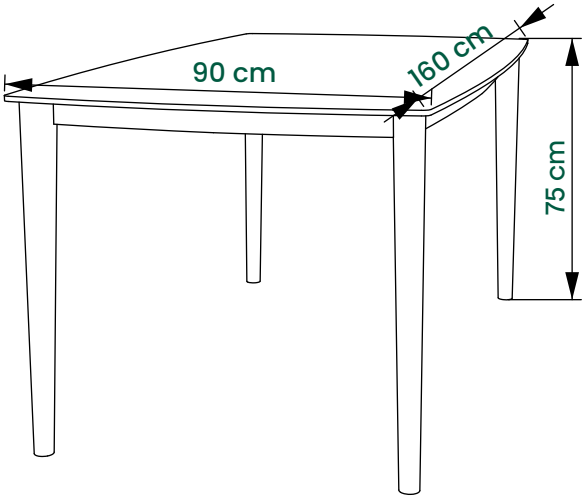

180 × 100 cm

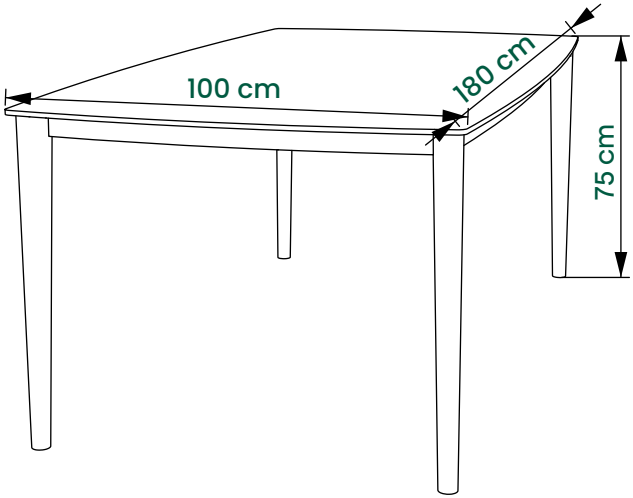

220 × 100 cm

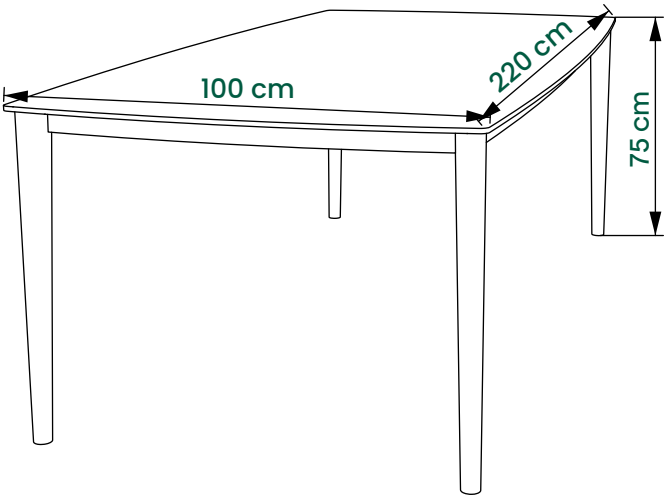

Parts list

WARNING: Choking hazard: Keep packaging materials away from children. Do not use as toys.

These parts should be included in the package.
Please check them for completeness and integrity.

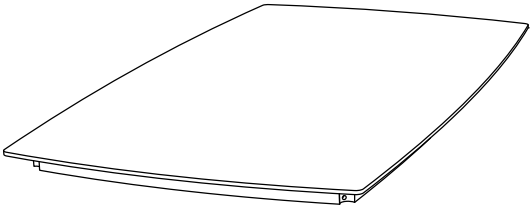

A: 1×
Tabletop

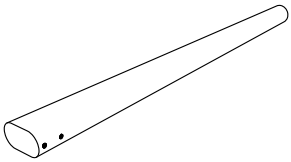

B: 4×
Table legs

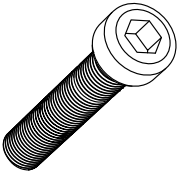

C: 8×
Screw
M8 x 35 mm

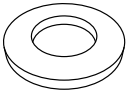

D: 8×
Washer

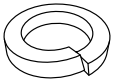

E: 8×
Spring washer

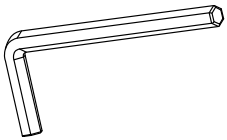

F: 1×
Hex key

Assembly instructions

1. Place the tabletop (A) on a soft surface with the tabletop facing down.

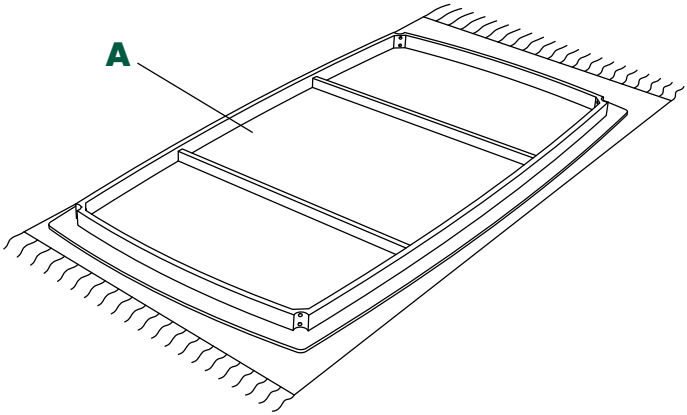

2. Slide one table leg (B) into each of the recesses provided in the corners. Place one spring washer (E) and one flat washer (D) onto each screw (C). Insert the screws through the openings in the corners of the frame and screw the table legs to the tabletop with the hex key (F).

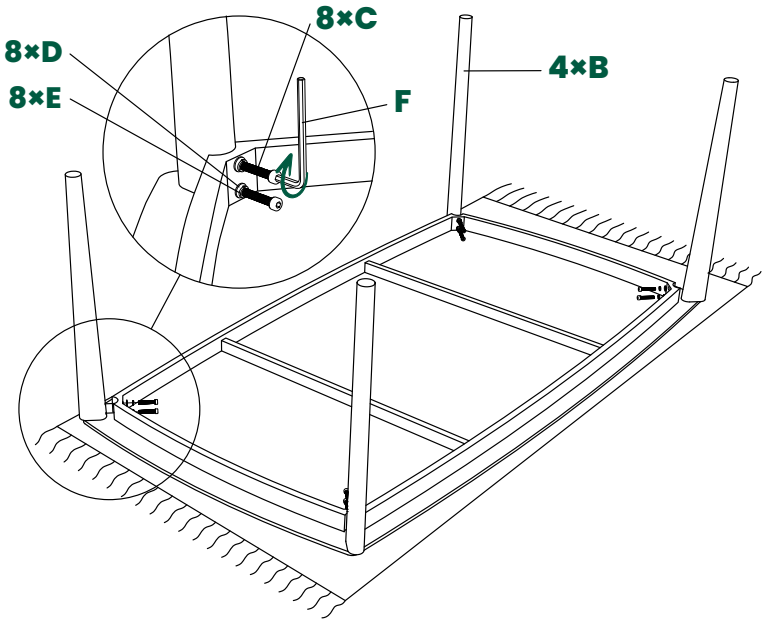

3. Stand the table upright.

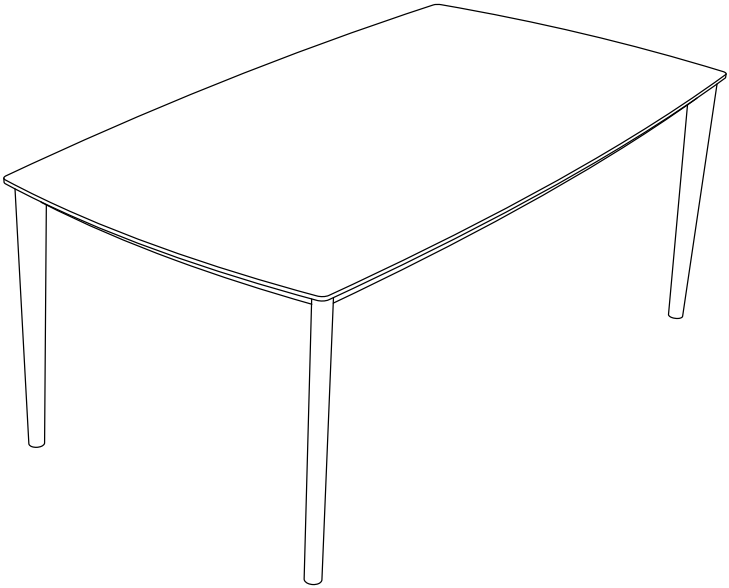

Care instructions

Aluminium

Material characteristics
Light weight | No corrosion | Weatherproof | Easy to maintain
Tips and Care
Simply wipe off dirt with a damp cloth and a mild detergent. Superficial scratches can easily be repaired with a color-matching touch-up pen.

Sintered stone

Material characteristics
Easy-care | Scratch-resistant | Frost-proof | Water-repellent | Dirt-resistant
Tips and Care
Simply wipe off dirt with a mild cleaner and a damp cloth made of soft materials. Please do not use abrasive or cup sponges for cleaning, as this can lead to scratches and dull spots.

TIP: To keep the tabletop radiant for a long time, use coasters for glasses, cups and co. This will help you avoid high temperature differences, which can affect the tabletop and lead to discoloration.

TIP: To ensure a long service life of our garden furniture, we recommend our SIENA GARDEN protective covers, which protect your furniture from the weather conditions during winter or when not in use. The protective cover should not be in contact with the table surface for a longer period of time to avoid discoloration. Spacers provide ideal support here. www.sienagarden.de/inspirieren/beratung/schutzhuellen-beratung

Customer service & support

In case of problems, questions or spare part requirements please contact us:
SIENA GARDEN GmbH & Co. KG
Tel. : +49 251 687 - 6040
Email: service@sienagarden.de
www.sienagarden.de
Please have the serial number and a photo of the problem ready.

Importante, conservare per riferimento futuro: leggere attentamente.

Mobili da esterno per uso domestico

Important, to keep for future reference: read carefully.

Outdoor furniture for domestic use

SIENA GARDEN GmbH & Co. KG
Dornierweg 12 | 48155 Münster
Germany | **service@sienagarden.de**
Versione 08/2026 | As of 08/2026
www.sienagarden.de

Informati qui sullo smaltimento del tuo imballaggio:
Find out here how to dispose of your packaging:
www.sienagarden.de/recycling