Montagehandleiding | Istruzioni di montaggio | Assembly instruction





X32362 X32365
X32363 X32366
X36364 X32367

ES: Puede encontrar estas instrucciones de montaje en otros idiomas en:
FR: Vous pouvez trouver ces instructions de montage dans d'autres langues sur:
IT: Puoi trovare queste istruzioni di montaggio in altre lingue su:
NL: U vindt deze montage-instructies in andere talen op:
PL: Instrukcje montazu w innych językach mozna znaleźć pod adresem:
SK: Tento montaźny navod v inŷch jazykoch najdete na:
CZ: Tyto montažní pokyny v jinŷch jazycich najdete na:
RO: Puteti găsi aceste instructiuni de asamblare în alte limbi la:
SE: Du kan hitta dessa monteringsanvisningar pâ andra sprâk pa:
HU: Ezeket az osszeszerelesi utasitasoka: mas nyelveken is megtalalja:

Deze montagehandleiding in anderen talen vind je onder:
Trovi queste istruzioni di montaggio in altre lingue su:
You can find these assembly instructions in other languages at:
www.sienagarden.de/aufbauanleitungen

Inhoudsopgave |
Indice |
Index

Technische gegevens | Dati tecnici | Technical specifications	03
Leveringsomvang | Contenuto della confezione | Part List	04
Montagehandleiding | Istruzioni di montaggio | Assembly instruction	05 - 06
Onderhoudsinstructies | Istruzioni per la cura | Maintenance & care	07

Technische gegevens | Dati tecnici | Technical specifications



ca. Ø 90 x 74cm
ca. Ø 105 x 74cm
ca. Ø 120 x 74cm



ca. 90 x 90 x 74cm
ca. 145 x 90 x 74cm
ca. 160 x 90 x 74cm

Leveringsomvang | Contenuto della confezione | Part list

Deze onderdelen zou je in het pakket moeten vinden:Controleer ze op volledigheid en onbeschadigdheid.

Questi componenti dovrebbero essere presenti nella confezione.
Verifica che siano completi e integri.

These parts should be included in the package:
Please check the parts for completeness and integrity.

A	Tafelblad/ Piano/ tabletop	**1**
B	Montagering/ Montagering/ assembly ring	**1**
C	Sluitring/ Rondella washer	**8**
D	Zeskantmoer/ Dado esagonale/ nut	**8**
E	Afdekkap/ Tappo/ cover cap	**8**
F	Steeksleutel/ Chiave fissa/ spanner	**1**
G	Tafelpoot/ Gamba/ table leg	**4**

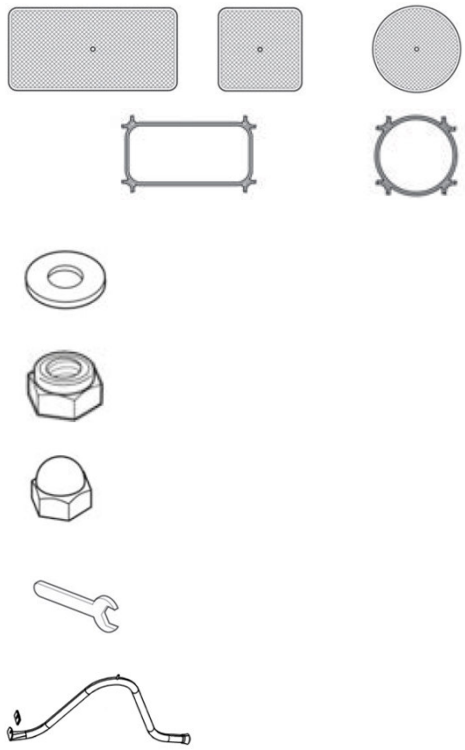

Istruzioni di montaggio | Assembly instruction

1)

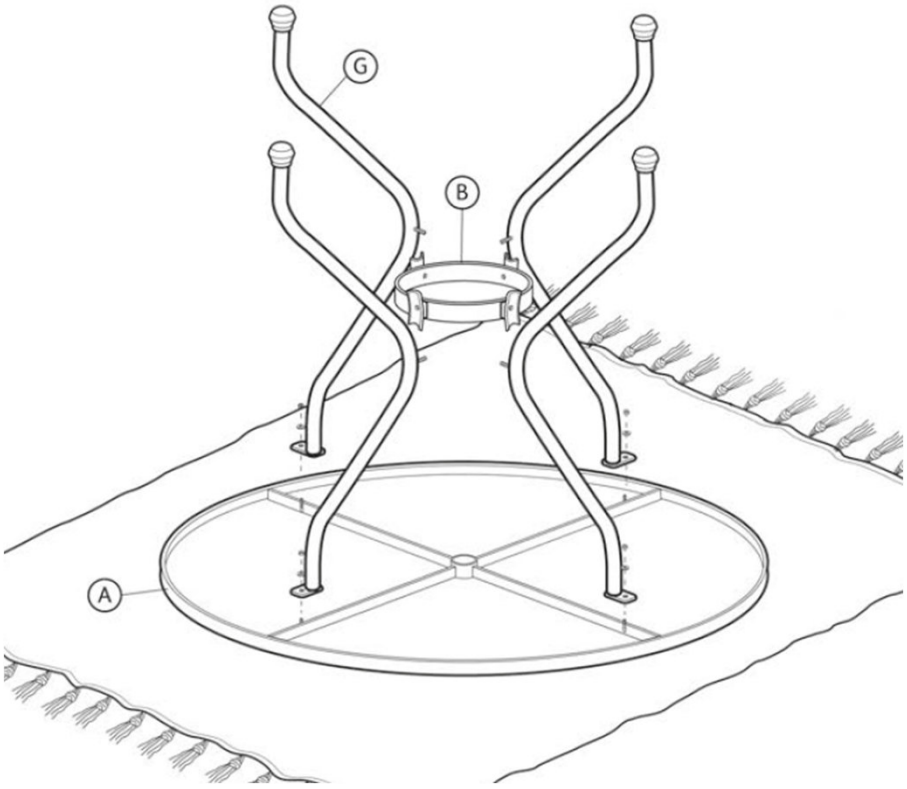

2)

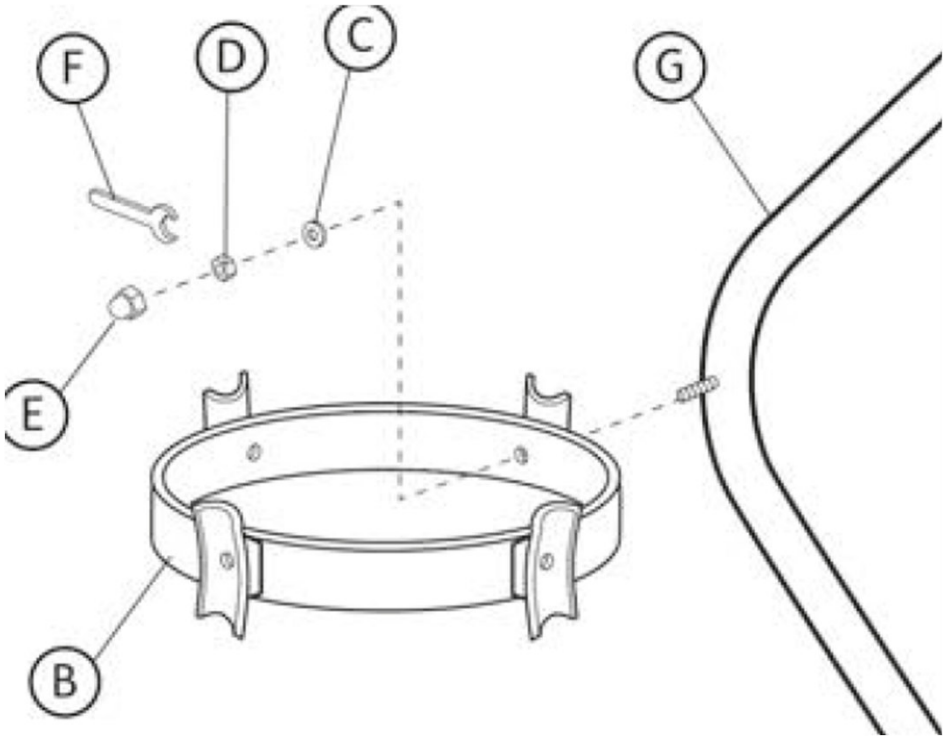

3)

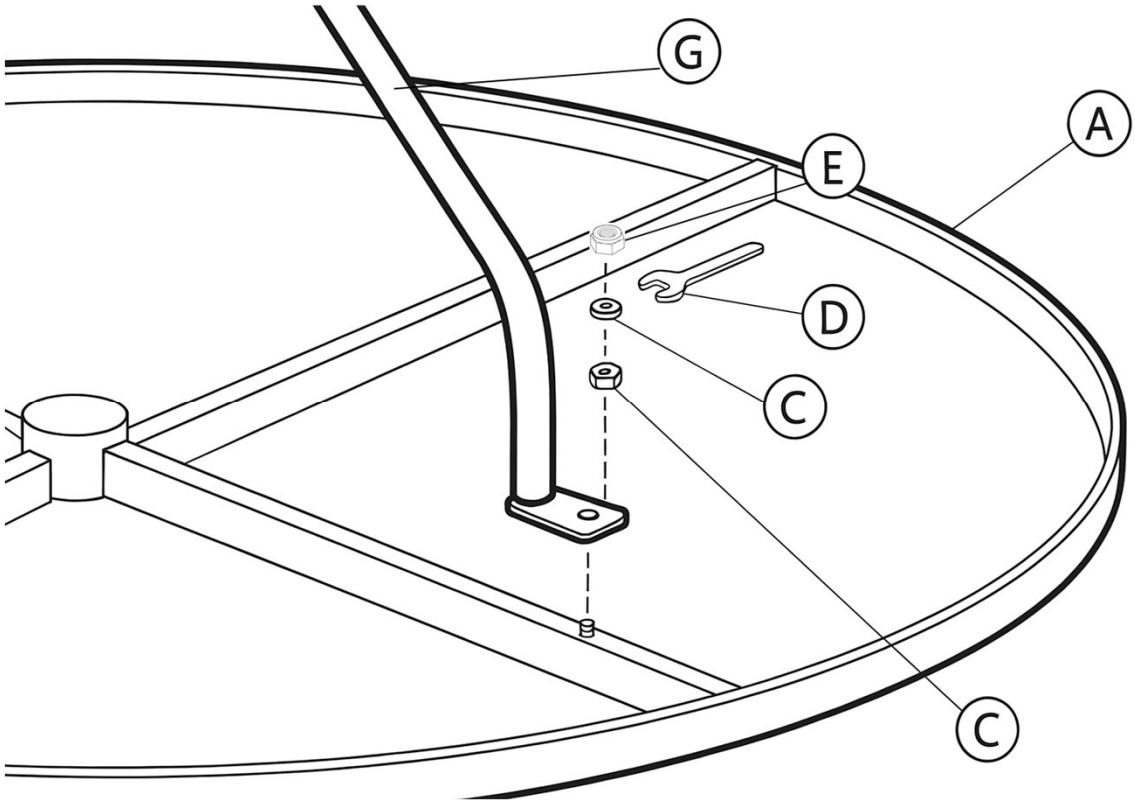

De juiste verzorging

STAAL
Meubels van staal staan vooral voor stabiliteit en stevigheid. Bovendien zijn er geen grenzen aan de vormgeving. Fijne frames en speelse ornamenten zijn vooral met staal goed te realiseren. Belangrijk bij meubels met een stalen frame is de coating ter bescherming tegen corrosie, die de levensduur van een product beïnvloedt.

Staal: materiaaleigenschappen
• stabiel
• weerbestendig

STAAL: tips en onderhoud
• Wij raden aan om tuinmeubelen met een stalen frame in de winter droog op te bergen of onder te zetten.
• Vervuiling eenvoudig afvegen met een vochtige doek en een milde zeepoplossing.
• Oppervlakkige krassen kunnen goed worden bijgewerkt met een lakstift in bijpassende kleur. Het snelle afdichten van mogelijke schade aan de poedercoating of lak voorkomt roestvorming.
• Voor een lange levensduur van de tuinmeubelen raden wij in principe ademende beschermhoezen aan, die de meubels bij niet-gebruik tegen weersinvloeden beschermen.

La cura giusta

ACCIAIO
I mobili in acciaio sono sinonimo soprattutto di stabilità e solidità. Inoltre non ci sono limiti alla forma. Telai sottili e ornamenti giocosi si realizzano soprattutto con l'acciaio. Nei mobili con telaio in acciaio è importante il rivestimento anticorrosione, che influisce sulla durata del prodotto.

Acciaio: proprietà del materiale
• stabile
• resistente alle intemperie

ACCIAIO: Consigli e cura
• d'inverno riponi i mobili da giardino con struttura in acciaio all'asciutto o al riparo.
• Rimuovi lo sporco con un panno umido e acqua saponata delicata.
• Ritocca i graffi superficiali con una penna per ritocchi del colore adatto. Sigillare subito i danni alla verniciatura a polvere o alla vernice previene la ruggine.
• Per una lunga durata dei mobili consigliamo coperture protettive traspiranti, che li proteggono dagli agenti atmosferici quando non sono in uso

How to take care

steel
furniture made of steel is very strong and has a good stability. Furthermore, this material is easy to bent so that even complicted forms can be created. Most important for items made of steel is the coating of the items, because it protects them from rust and cares for a longer lifetime.

steel material characteristics
• very stable
• weather and UV resistant if coated

steel: maintenance and care
• we recommend to store the items in a dry area during winter time
• clean the item with a damp cloth and mild detergant
• scratches on the surface can be covered by a matching paint pen – we recommend to repair scratches as soon as possible to protect the items from rust
• for a long lifetime of your furniture we recommend to cover the furniture with a breathable protection cover if they are not in use

Belangrijk voor latere referentie bewaren: zorgvuldig lezen.

Tuinmeubilair voor het contract gebruik

Importante: leggere attentamente e conservare.

Mobili da esterno per uso professionale

Important to keep for future reference: read carefully.

Outdoor furniture for contract use

SIENA GARDEN GmbH & Co. KG
Dornierweg 12 I 48155 Münster
Germany I service@sienagarden.de
Versione | State 12 / 2025
www.sienagarden.de

22
PAP

Informati qui sullo smaltimento del tuo imballaggio