siena GARDEN

Istruzioni di montaggio
Assembly instructions

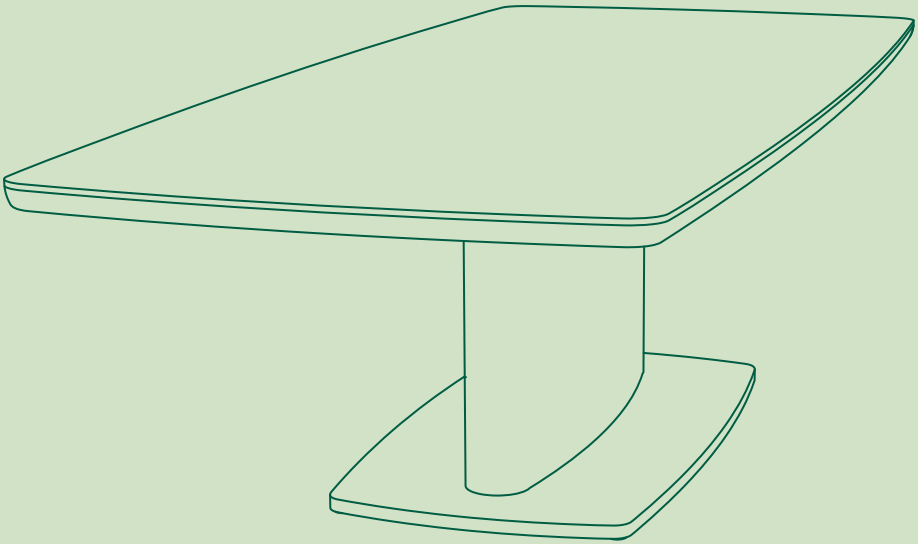

Tavolo PALATINO
PALATINO Table

180 × 90 cm | 240 × 110 cm | 270 × 115 cm

IT: Trovi queste istruzioni di montaggio in altre lingue su:
DE: Diese Aufbauanleitung in weiteren Sprachen findest Du unter:
GB: You can find these assembly instructions in other languages at:
FR: Vous pouvez trouver ces instructions de montage dans d'autres langues sur:
ES: Puede encontrar estas instrucciones de montaje en otros idiomas en:
NL: U vindt deze montage-instructies in andere talen op:
PL: Instrukcje montazu w innych językach mozna znaleźć pod adresem:
CZ: Tyto montažní pokyny v jiných jazycich najdete na:
SK: Tento montaźny navod v iných jazykoch najdete na:
RO: Puteti gäsi aceste instructiuni de asamblare în alte limbi la:
SE: Du kan hitta dessa monteringsanvisningar pâ andra språk pa:
HU: Ezeket az osszeszerelesi utasitasoka: mas nyelveken is megtalalja:

www.sienagarden.de/aufbauanleitungen

Indice | Contents

IT – Istruzioni di montaggio 4

Dati tecnici 4

Contenuto della confezione 6

Istruzioni di montaggio 7

Istruzioni per la cura. 11

GB – Assembly instructions 12

Technical specifications. 12

Parts list. 14

Assembly instructions. 15

Care instructions. 19

Prima di iniziare il montaggio, leggi attentamente tutte le avvertenze generali.

Please read all general instructions carefully before starting assembly.

IT – Istruzioni di montaggio

Dati tecnici

Tabella riepilogativa dei prodotti

Tavolo PALATINO	180 × 90 cm	240 × 110 cm	270 × 115 cm
Pietra sinterizzata, antracite	X55358	X55360	X55362
Pietra sinterizzata, grigio seta opaco	X55359	X55361	X55363
Pietra sinterizzata, ossido	X85870	X85871	X55364

Dimensioni del prodotto

180 × 90 cm

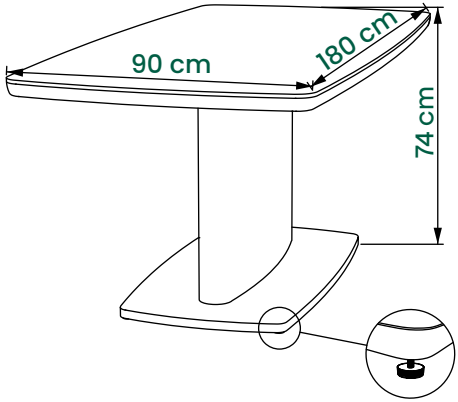

240 × 110 cm

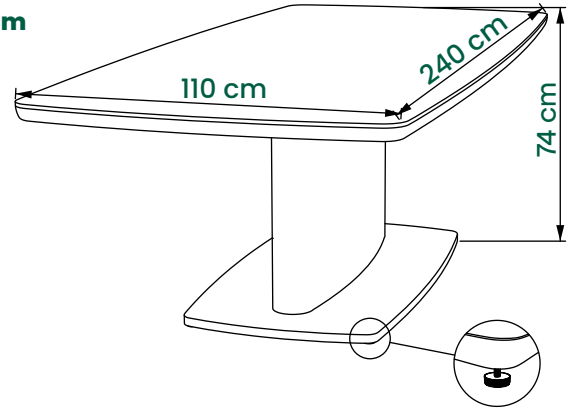

270 × 115 cm

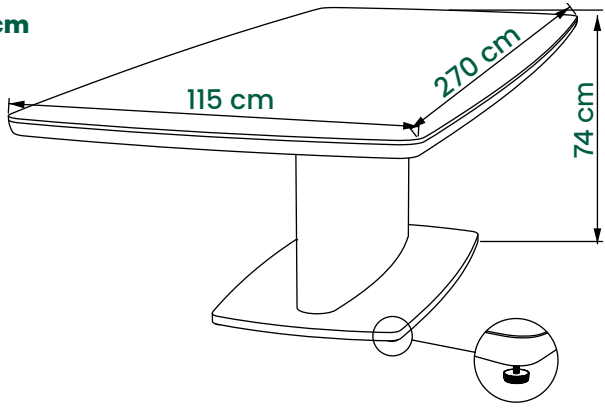

NOTA: I tavoli sono dotati di piedini regolabili per compensare le irregolarità del pavimento.

Contenuto della confezione

AVVERTENZA: Pericolo di soffocamento: tieni i materiali d'imballaggio lontano dai bambini. Non usarli come giocattolo.

Questi componenti dovrebbero essere presenti nella confezione.
Verifica che siano completi e integri.

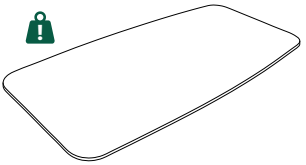

A: 1×
Piano del tavolo

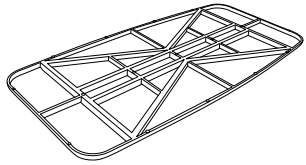

B: 1×
Telaio del tavolo

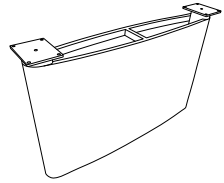

C: 1×
Console centrale

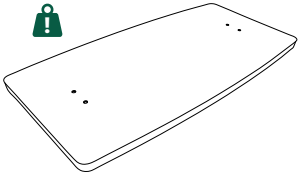

D: 1×
Base del tavolo

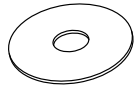

E: 4×
Rondella grande

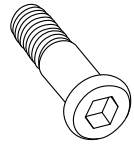

F: 4×
Vite
M6 x 30mm

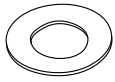

G: 8×
Rondella piccola

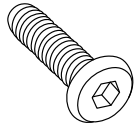

H: 8×
Vite
M6 x 20mm

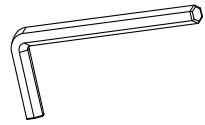

I: 1×
Chiave a brugola

Istruzioni di montaggio

ATTENZIONE: a causa del peso dei componenti, monta il tavolo con almeno due persone.

1. Poiché il piano del tavolo (A) è molto pesante, sollevalo dal telaio (B) con almeno un'altra persona e mettilo da parte per il montaggio.

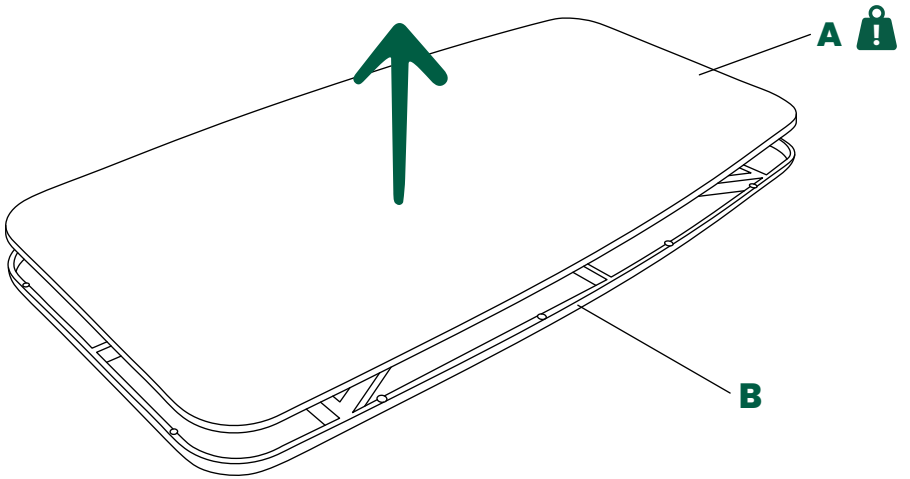

2. Appoggia il telaio del tavolo (B) capovolto su una superficie morbida.

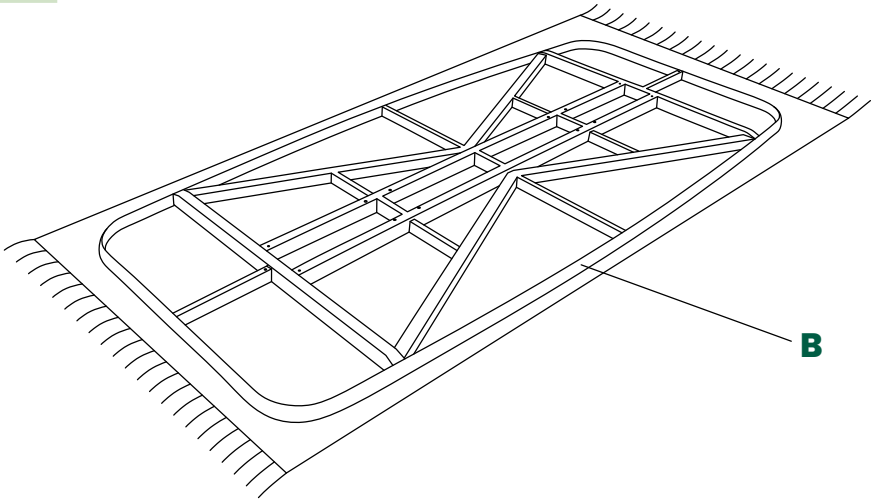

3. Posiziona la console centrale (C) sul telaio del tavolo (B) assicurandoti che le due superfici d'appoggio siano allineate correttamente. Infila una rondella piccola (G) su ciascuna vite (H) e avvita insieme telaio e console centrale attraverso le due superfici d'appoggio.

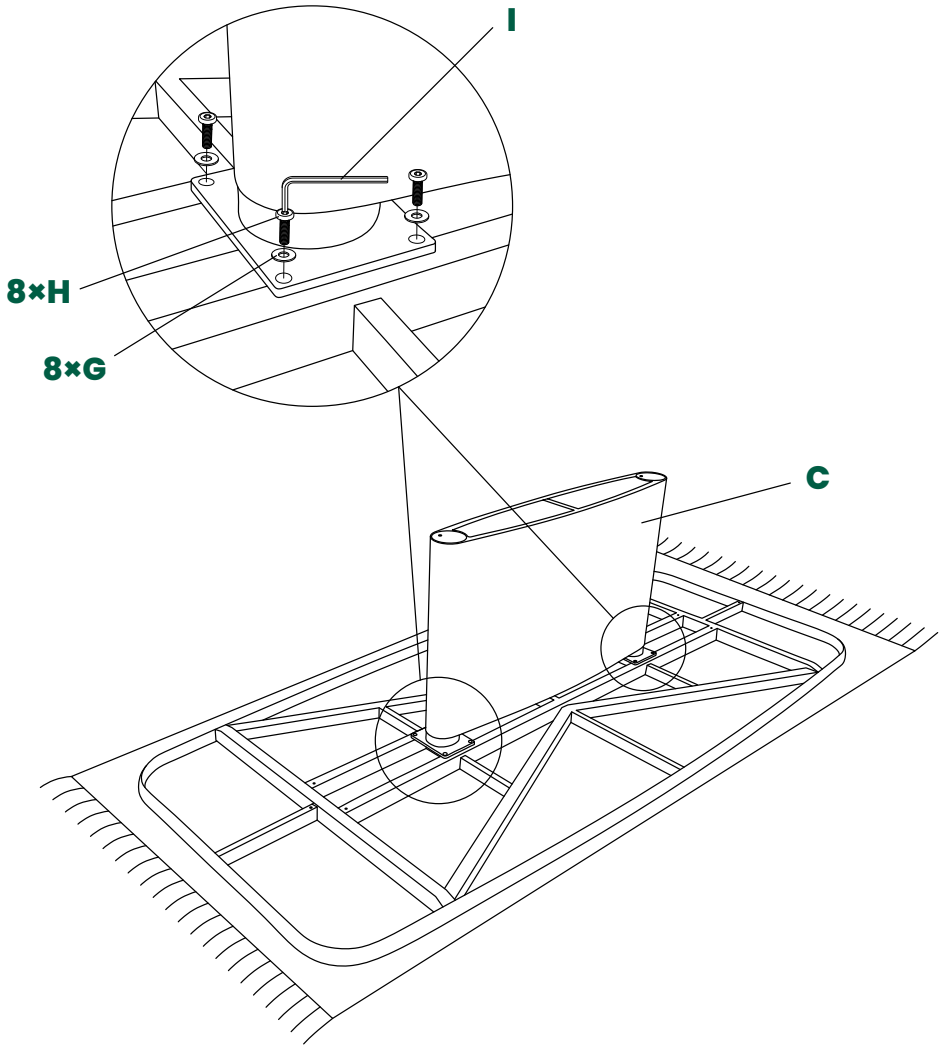

4. Per montare la base del tavolo (D) fatti aiutare da un'altra persona. Insieme, appoggiate la base (D) sul lato inferiore della console centrale (C). Come prima, infilate una rondella grande (E) su ciascuna vite (F) e avvitate insieme i due elementi.

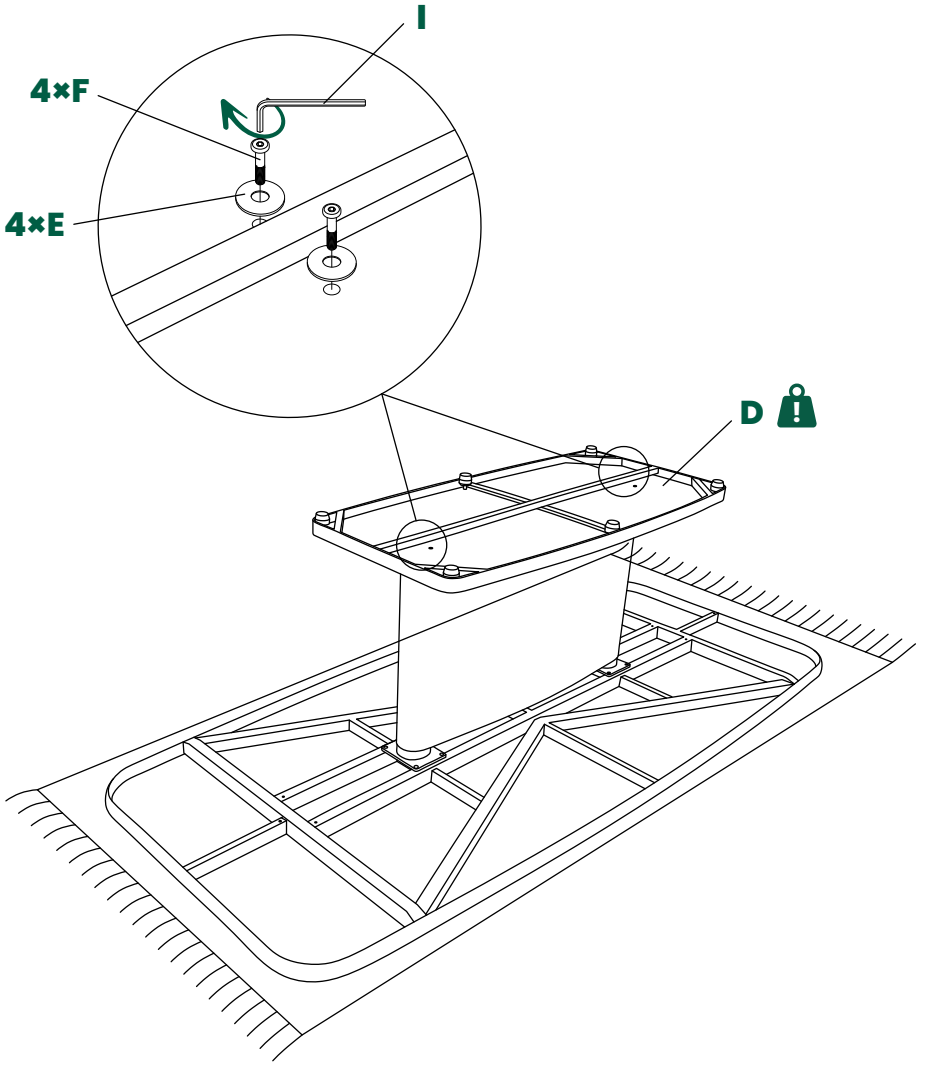

5. Ora capovolgete con cautela il tavolo, in modo che poggi sui piedi.

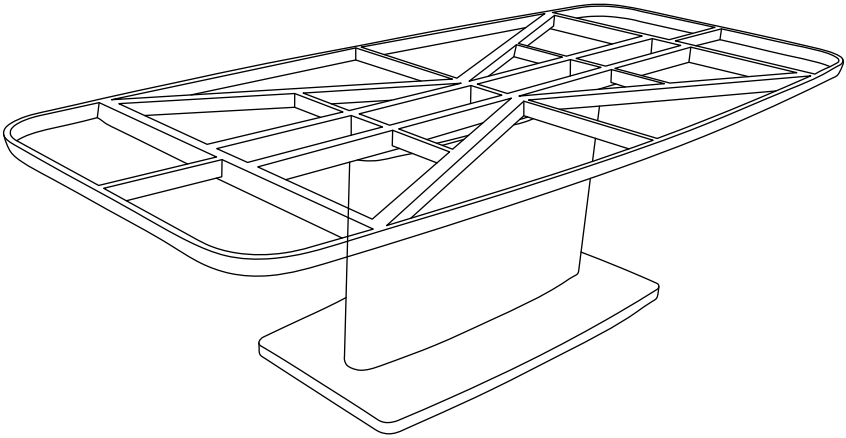

6. **ATTENZIONE: fai attenzione a non schiacciarti le dita quando abbassi il piano del tavolo.**

Con l'aiuto di almeno un'altra persona, appoggia il piano del tavolo (A) sul tavolo.

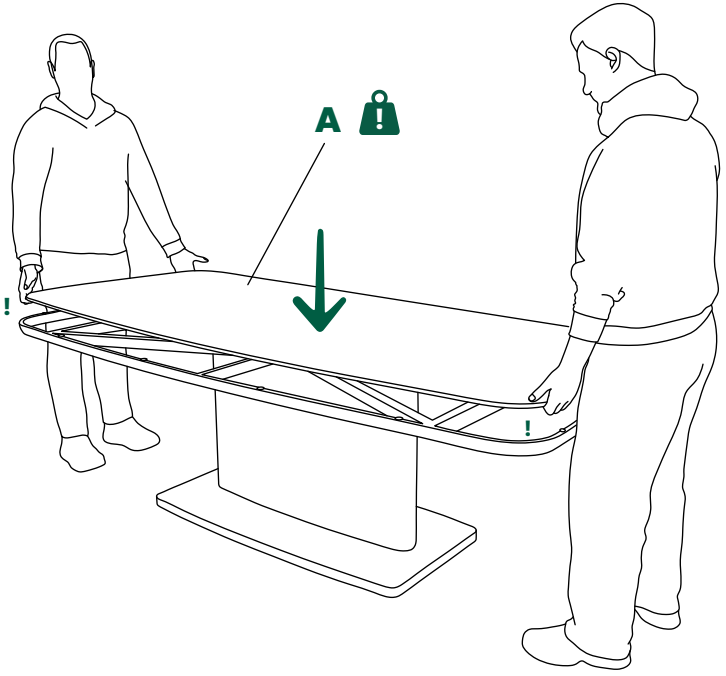

Istruzioni per la cura

Affinché il piano del tavolo resti brillante a lungo, usa sottobicchieri per bicchieri, tazze e simili. Così eviti forti differenze di temperatura che agiscono sul piano e possono causare scolorimenti.

Pietra sinterizzata

Proprietà del materiale
Facile da curare | Resistente ai graffi | Resistente al gelo | Idrorepellente | Antisporco
Consigli e cura
Rimuovi lo sporco semplicemente con un panno morbido umido e un detergente delicato. Non usare spugne abrasive o pagliette per la pulizia: possono causare graffi e zone opache.

Alluminio

Proprietà del materiale
Leggero | Nessuna corrosione | Resistente alle intemperie | Facile da curare
Consigli e cura
Rimuovi lo sporco semplicemente con un panno umido e un detergente delicato. I graffi superficiali si possono ritoccare facilmente con una penna di vernice del colore adatto.

CONSIGLIO: per una lunga durata dei nostri mobili da giardino consigliamo le coperture protettive SIENA GARDEN, che proteggono i tuoi mobili dagli agenti atmosferici in inverno o quando non vengono utilizzati: **www.sienagarden.de/inspirieren/beratung/schutzhuellen-beratung**

Per evitare scolorimenti, la copertura protettiva non deve restare a lungo a contatto con la superficie del tavolo. I distanziatori sono un supporto ideale.

Assistenza clienti e supporto

In caso di problemi, domande o necessità di ricambi, contattaci:
SIENA GARDEN GmbH & Co. KG
Tel. : +49 251 687 - 6040
E-mail: **service@sienagarden.de**
www.sienagarden.de
Tieni a portata di mano il numero di serie e una foto del problema.

GB – Assembly instructions

Technical specifications

Chart for an overview of the products

PALATINO Table	180 × 90 cm	240 × 110 cm	270 × 115 cm
Sintered stone, anthracite	X55358	X55360	X55362
Sintered stone, matte silkgrey	X55359	X55361	X55363
Sintered stone, oxide	X85870	X85871	X55364

Product dimensions

180 × 90 cm

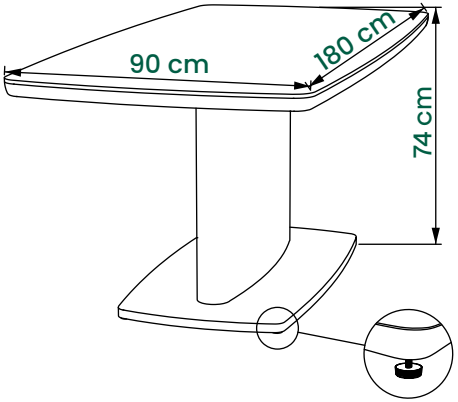

240 × 110 cm

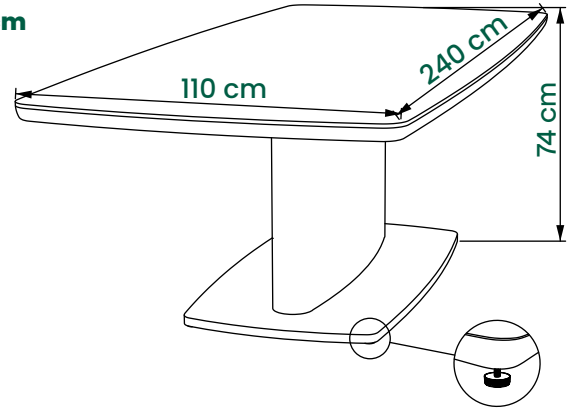

270 × 115 cm

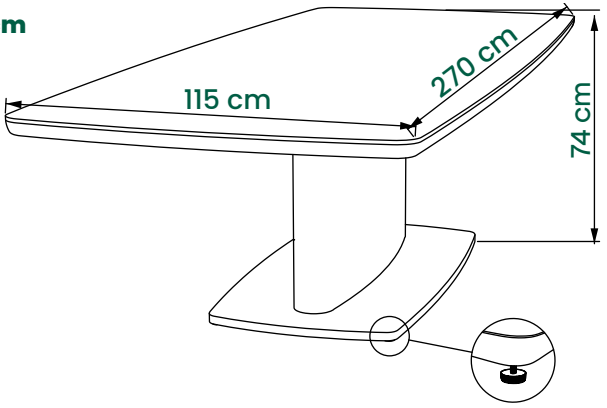

NOTE: The tables are equipped with adjustable foot caps to compensate for uneven floors.

Parts list

WARNING: Choking hazard: Keep packaging materials away from children. Do not use as toys.

These parts should be included in the package.
Please check them for completeness and integrity.

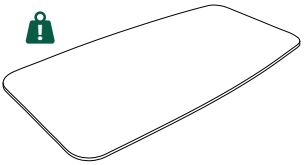

A: 1×
Table top

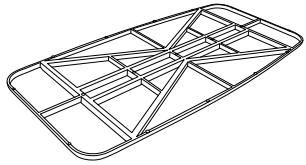

B: 1×
Table frame

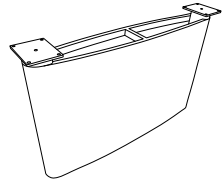

C: 1×
Center console

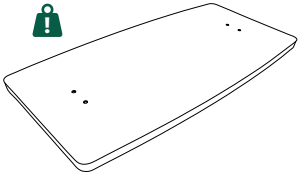

D: 1×
Table base

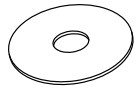

E: 4×
Large washer

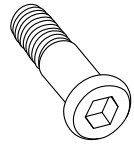

F: 4×
Screw
M6 x 30mm

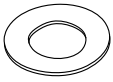

G: 8×
Small washer

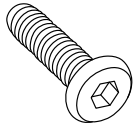

H: 8×
Screw
M6 x 20mm

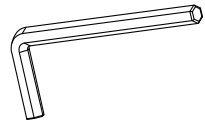

I: 1×
Hex key

Assembly instructions

CAUTION: Due to the weight of the components, assemble the table with at least two people.

1. Since the tabletop (A) is very heavy, with at least one other person lift it from the table frame (B) and set it aside for assembly.

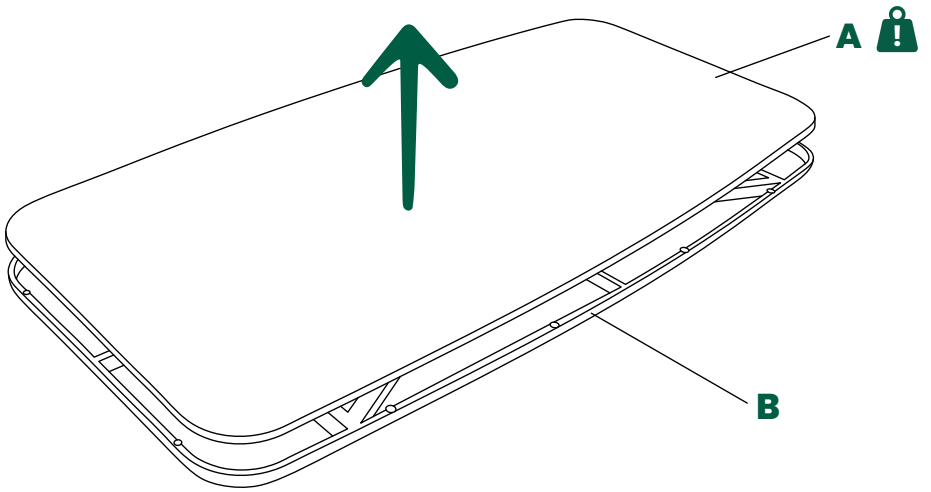

2. Place the table frame (B) upside down on a soft surface.

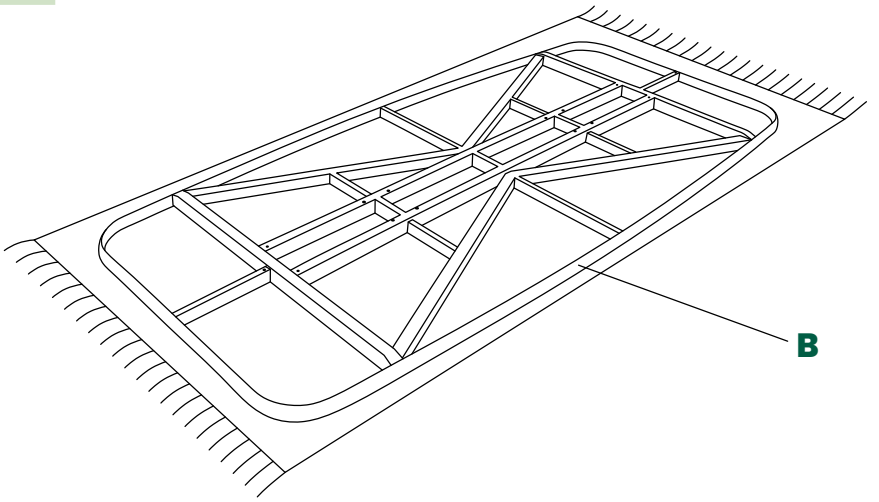

3. Place the center console (C) on the table frame (B), ensuring that the two contact surfaces are correctly aligned. Place a small washer (G) onto each screw (H) and screw the table frame and center console together using the two contact surfaces.

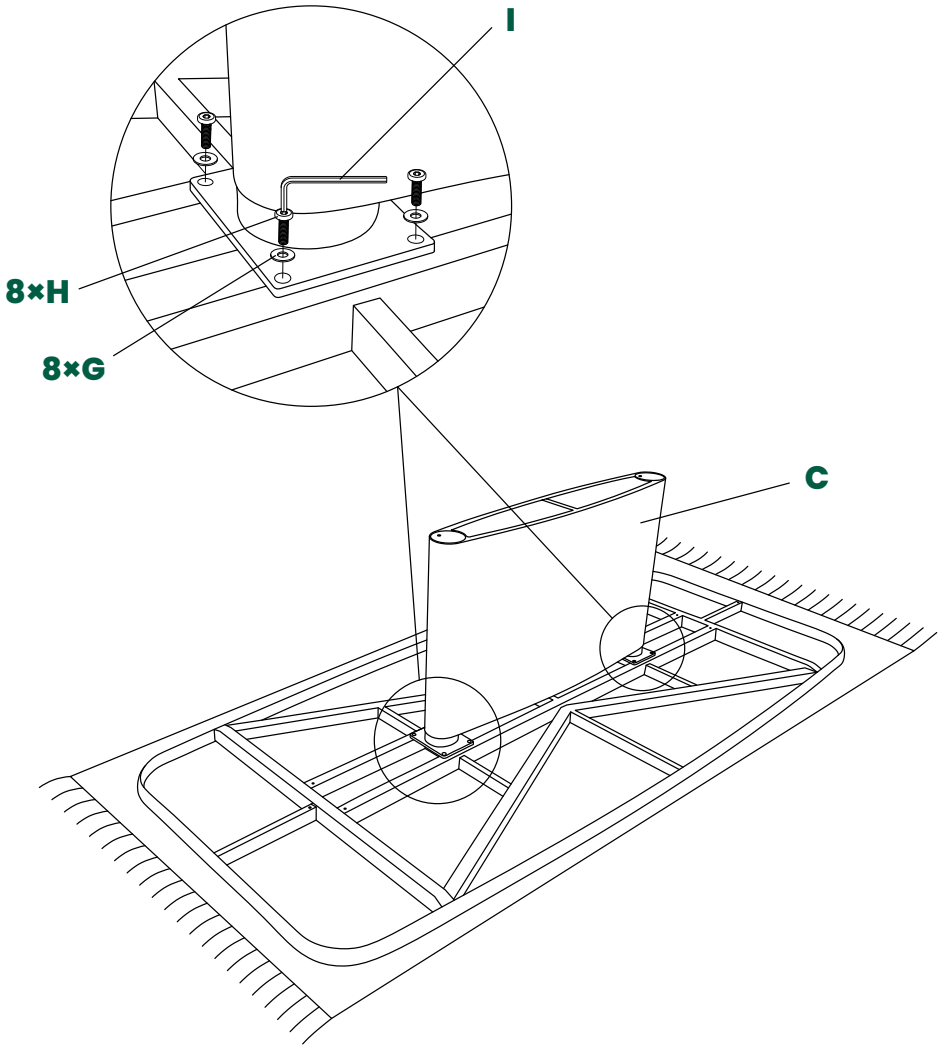

4. Get help from another person to assemble the table leg (D). Together, place the table leg (D) on the underside of the center console (C). As before, place a large washer (E) onto each screw (F) and screw the two elements together.

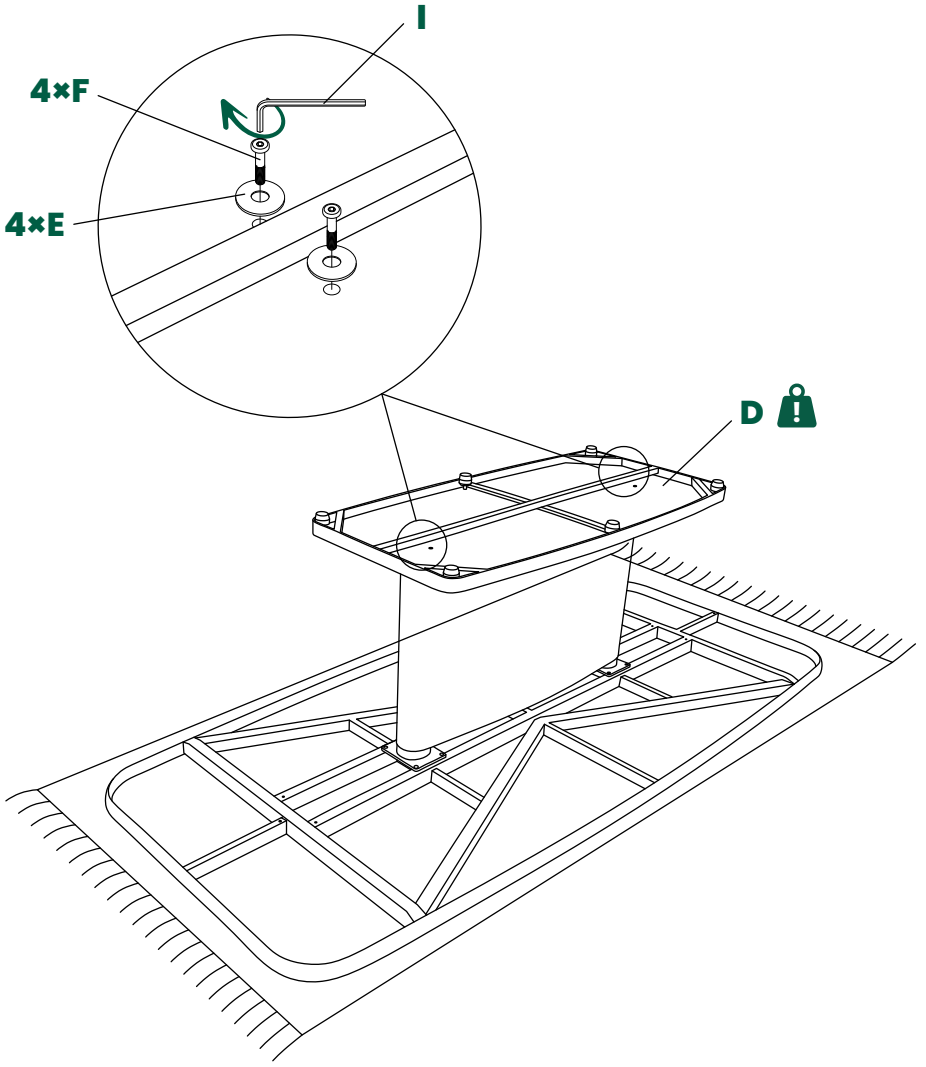

5. Now carefully turn the table upside down so that it is standing on its feet.

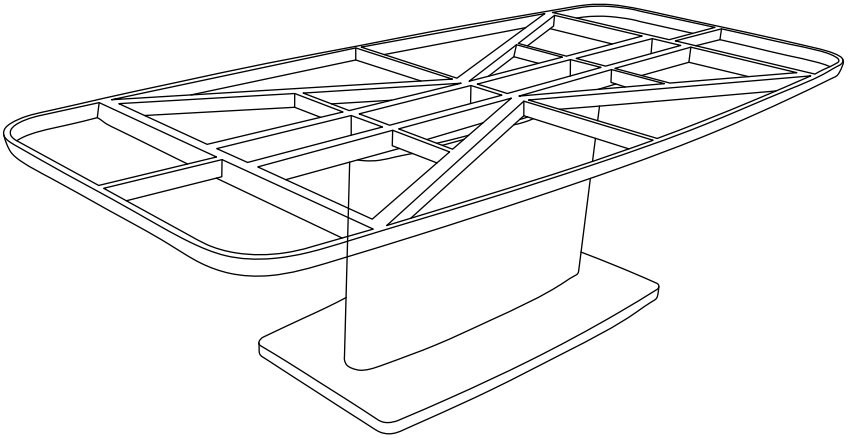

6. **CAUTION: Take care not to trap your fingers while lowering the table-top.**

With the help of at least one other person, place the tabletop (A) onto the table.

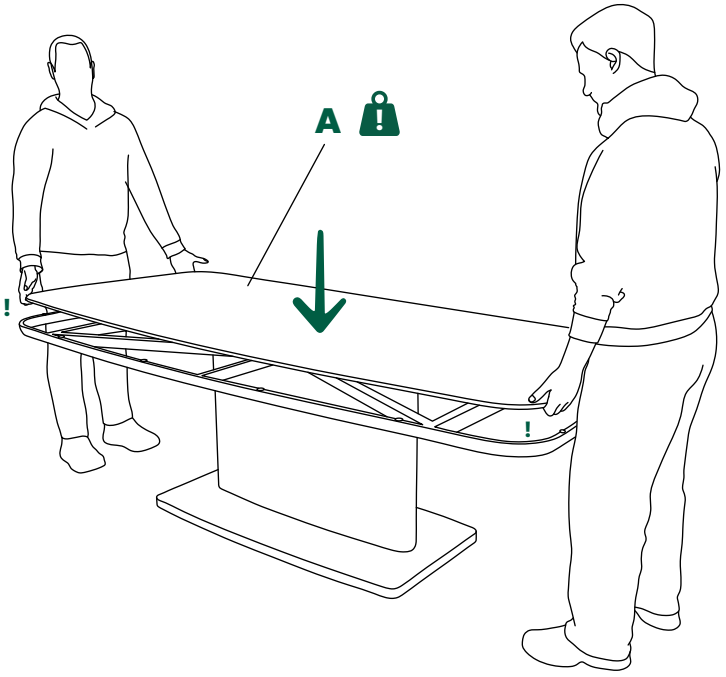

Care instructions

To keep the tabletop radiant for a long time, use coasters for glasses, cups and co. This will help you avoid high temperature differences, which can affect the tabletop and lead to discoloration.

Sintered stone

Material characteristics
Easy-care | Scratch-resistant | Frost-proof | Water-repellent | Dirt-resistant
Tips and Care
Simply wipe off dirt with a mild cleaner and a damp cloth made of soft materials. Please do not use abrasive or cup sponges for cleaning, as this can lead to scratches and dull spots.

Aluminium

Material characteristics
Light weight | No corrosion | Weatherproof | Easy to maintain
Tips and Care
Simply wipe off dirt with a damp cloth and a mild detergent. Superficial scratches can easily be repaired with a color-matching touch-up pen.

TIP: To ensure a long service life of our garden furniture, we recommend our SIENA GARDEN protective covers, which protect your furniture from the weather conditions during winter or when not in use: www.sienagarden.de/inspirieren/beratung/schutzhuellen-beratung

The protective cover should not be in contact with the table surface for a longer period of time to avoid discoloration. Spacers provide ideal support here.

Customer service & support

In case of problems, questions or spare part requirements please contact us:
SIENA GARDEN GmbH & Co. KG
Tel. : +49 251 687 - 6040
Email: service@sienagarden.de
www.sienagarden.de
Please have the serial number and a photo of the problem ready.

Importante, conservare per riferimento futuro: leggere attentamente.

Mobili da esterno per uso domestico

Important, to keep for future reference: read carefully.

Outdoor furniture for domestic use

SIENA GARDEN GmbH & Co. KG
Dornierweg 12 | 48155 Münster
Germany | service@sienagarden.de
Versione 05/2026 | State 05/2026
www.sienagarden.de



Informati qui sullo smaltimento del tuo imballaggio:
Find out here how to dispose of your packaging:
www.sienagarden.de/recycling